微信公众号

联系方式:

手机:+86 13695655197(闫)

电话:+86 551 68112801

网址:www.hfyzwdz.com

传真:+86 551 68112818

邮编:230088

邮箱:hfyzw@hfyzwdz.com

地址:安徽省合肥市高新区玉兰大道767号机电产业园西三路-1号

云之微
Yun Micro Electronics

Yun Micro Electronics Ltd. (China)
-----Custom Microwave Filters
介质、LC滤波器产品手册

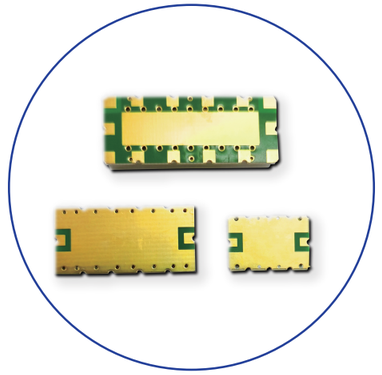

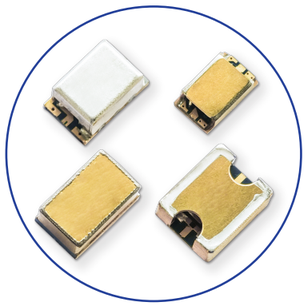

合肥云之微电子有限公司
专业定制微波滤波器



云之微

CONTENTS
目录

滤波器的概述 ····· 02

产品标准及环境试验 ····· 07

Part 1 介质滤波器 (频率范围300-8000MHz) ····· 08

介质滤波器命名方法 ····· 08

介质滤波器典型封装 ····· 09

介质滤波器产品展示 ····· 14

介质滤波器部分产品目录 (以中心频率升序) ····· 15

一体化介质滤波器 (频率范围500-3500MHz) ····· 27

一体化介质部分产品目录 (以中心频率升序) ····· 29

Part 2 LC滤波器 (频率范围0.5-18000MHz) ····· 35

LC滤波器命名方法 ····· 35

LC滤波器典型封装 ····· 36

LC滤波器产品展示 ····· 42

LC滤波器部分产品目录 (以中心频率升序) ····· 43

生产车间 (LTCC) ····· 58

制造部 ····· 59

调试部 ····· 59

公司简介



合肥云之微电子有限公司（以下简称云之微公司）是一家民营高新技术企业，成立于2015年。专业设计和制造微波滤波器、频率源部件等系列产品。目前，云之微公司设计生产的滤波器品种，按功能分类有：低通滤波器、高通滤波器、带通滤波器、带阻滤波器等；按结构分类有：LC滤波器、腔体滤波器、介质滤波器、波导滤波器、管状滤波器等。其它无源产品有频分器、双工器及多工器等；产品广泛应用在航空、弹载、雷达、通讯、电子对抗和民用通讯等领域，先后被国内多家杰出的研究所、制造商采用，替代了同类进口产品。

云之微公司强大的设计能力是产品先进性和可靠性的有力保证。目前公司已完全采用计算机辅助设计，不仅应用国际知名的软件，如CST、MICROWAVE OFFICE、EESOF等，而且还有自行开发的软件COMBFIL，保证了设计的准确性，这是云之微区别于国内同行的地方，也是领先的关键所在，在追求技术的微波器件领域，技术的附加值很高，这一软件保证了技术先进性和我们不断探索的需要。此外，公司配备了自己的机加车间，缩短了加工周期，大大提高了工作效率，既能满足订量小货期短的订单，又能满足批量产品的生产。

在成立之初，云之微公司就建立起现代企业管理制度，同时着手国际标准ISO9001质量保证体系的认证工作。2017年3月通过了GJB 9001B-2009和GB/T 19001-2008/ISO 9001：2008标准认证，2018年3月通过了GJB 9001C-2017和GB/T 19001-2016/ISO 9001：2015换版认证。云之微公司2018年被安徽省科学技术厅认定为高新技术企业。2019年10月获得武器装备科研生产单位三级保密资格证书。2020年8月29日通过装备承制单位资格和GJB9001C-2017两证合一审查，具备军品科研生产资格。

云之微公司拥有合肥市高新区机电产业园西三路-1号10698㎡的国有建设用地使用权和建筑面积10995.87㎡的房屋所有权，科研生产面积充足，为公司的发展奠定了基础。

滤波器的概述

滤波器的基本概念

1.定义

滤波器是电子系统中的关键部件。用来完成频率选择功能。理想特性为：允许某一频率段如f_1～f_2=ΔB通过，而抑制其余频率段f＜f_1及f＞f_2，即不许它们通过(f_2＞f_1)。

2.分类（按性能指标）

▶ 低通滤波器 (Lowpass Fitter) (图1)：f_1=0，即DC~ f_2的频率允许通过，高于f_2的频率被抑制。

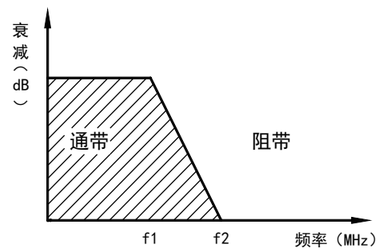

图1 低通滤波响应

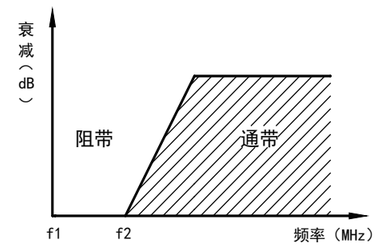

图2 高通滤波响应

▶ 高通滤波器 (Highpass Fitter) (图2)：f_2=∞，f_1~∞的频率允许通过，低于f_1的频率(DC~ f_1)被抑制。

▶ 带通滤波器 (Bandpass Fitter) (图3)：左右均为非极限值的f_1~ f_2的频率段允许通过，低于f_1的频率(DC~ f_1)和高于f_2的频率(f_2~∞)均被抑制。

▶ 阻带滤波器 (Bandstop Fitter) (图4)：左右均为非极限值的f_1~ f_2的频率段不允许通过，低于f_1的频率(DC~ f_1)和高于f_2的频率(f_2~∞)允许通过。

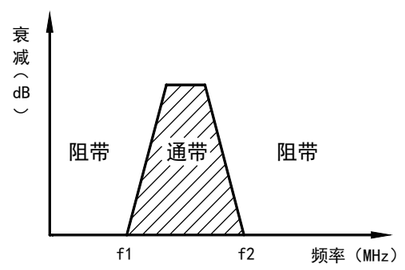

图3 带通滤波响应

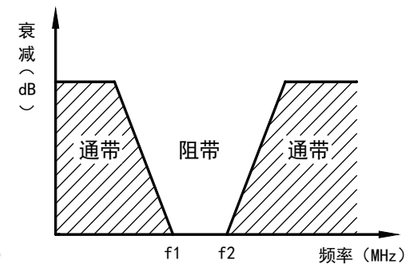

图4 带阻滤波响应

备注：以上定义中的∞实际情况中总是一个满足过程应用要求的有限值。

3.工作原理

滤波器对通带内频率信号呈现匹配传输，对阻带频率信号失配而进行反射衰减从而实现信号频谱过滤功能。

滤波器的主要参数

1.中心频率 (Center Frequency)

滤波器通带的中心频率f_0，一般取$f_0=(f_1+f_2)/2$，f_1、f_2为带通或带阻滤波器左、右相对下降1dB或3dB边频点。窄带滤波器常以插损最小点为中心频率计算通带带宽。

2.截止频率 (Cutoff Frequency)

指低通滤波器的通带右边频点及高通滤波器的通带左边频点。通常以1dB或3dB相对损耗点来标准定义。相对损耗的参考基准为：低通以DC处插损为基准，高通则以未出现寄生阻带的足够高通带频率处插损为基准。

3.通带带宽 (BW_{xdB})

指需要通过的频谱宽度(图5)，

$BW_{xdB}=(f_2-f_1)$，f_1、f_2为中心频率f_0处插入损耗为基准，下降X(dB)处对应的左、右边频点。通常用X=3、1、0.5，即BW_{3dB}、BW_{1dB}、$BW_{0.5dB}$表征滤波器通带带宽参数，图6、图7分别示出了BW_{1dB}、$BW_{0.5dB}$与BW_{3dB}的典型比例关系。

分数带宽(fractional bandwidth)=$BW_{3dB}/f_0\times100\%$，也常用来表征滤波器通带带宽。

图5 插损、带宽、波纹定义

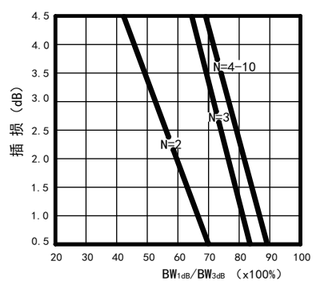

图6 BW_{1dB}与BW_{3dB}典型比例

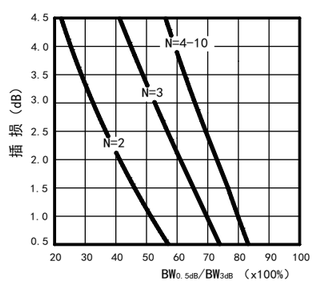

图7 $BW_{0.5dB}$与BW_{3dB}典型比例

4.插入损耗 (Insertion Loss)

由于滤波器的引入对电路中原有信号带来的衰耗，以中心或截止频率处损耗表征，如要求全带内插损需强调。

5.纹波 (Ripple)

指1dB或3dB带宽(截止频率)范围内，插损随频率在损耗均值曲线基础上波动的峰-峰值(图5)。

6.带内波动 (Passband Ripple)

通带内插入损耗随频率的变化量。1dB带宽内的带内波动是1dB。

7.阻带抑制度

衡量滤波器选择性能好坏的重要指标。该指标越高说明对带外干扰信号抑制得越好。通常有两种提法：

①标称法：为要求对某一给定带外频率fs抑制多少dB，计算方法为fs处衰减As-IL；

②比对法：为提出表征滤波器幅频响应与理想矩形接近程度的指标：

矩形系数($K_{xdB}>1$)，$K_{xdB}=\frac{BW_{xdB}}{BW_{3dB}}$，X可为60dB、50dB、40dB、30dB、20dB等。滤波器节数越多，矩形度越高，即K越接近理想值1，制作难度就会越大。

8.带内驻波比 (VSWR)

衡量滤波器通带内信号是否良好匹配传输的一项重要指标。理想匹配VSWR=1：1，失配时VSWR>1。对于一个实际的滤波器而言，满足VSWR<1.5:1的带宽一般小于BW_{3dB}，其占BW_{3dB}的比例与滤波器节数和插损相关。图8示出了典型比例关系。

【例】4节带通滤波器，BW_{3dB}为60MHz，

插损为2.5dB，则：

$BW_{0.5dB}=70\%\times60=42MHz$；

$BW_{1dB}=78.9\%\times60=47.3MHz$；

1.5:1 VSWR带宽=$84.2\%\times60=50.5MHz$；

±5°相位线性带宽=$64.3\%\times60=38.6MHz$；

（注：按图6~图9比例计算的各带宽仅供设计参考，实际值约有10%左右误差。）

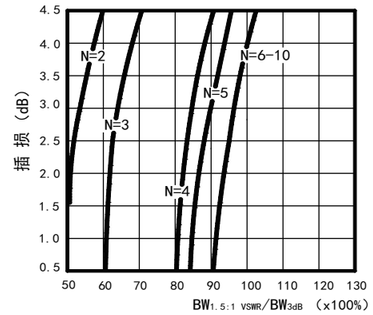

图8 1.5:1 VSWR带宽与BW_{3dB}典型比例

9.回波损耗 (Return Loss)

端口信号输入功率与反射功率之比的分贝(dB)数：$RL=|20\log_{10}\rho|$，ρ为电压反射系数。输入功率被端口全部吸收时，回波损耗为无穷大。

10.延迟 (T_d)

指信号通过滤波器所需要的时间，数值上为传输相位函数对角频率的导数，即$T_d=\frac{d\phi}{d\omega}$

11.带内相位线性度

表征滤波器对通带内传输信号引入的相位失真大小。按线性相位响应函数设计的滤波器具有良好的相位线性度，但频率选择性很差，限于脉冲、或调相信号传输系统应用。

常规响应函数(如切比雪夫函数)设计的带通滤波器在中心频率附近较窄范围内引入的相位失真也较小，图9示出了±5°相位线性度带宽占BW 的典型比例。

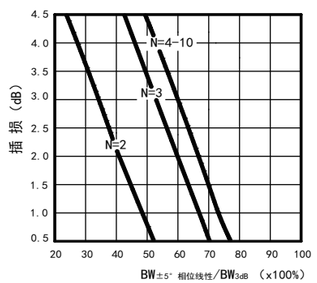

图9　±5°相位线性带宽与BW_{3dB}典型比例

相位均衡网络(全通网络)可在维持切比雪夫响应函数幅频特性的情况下，极大程度地减小该函数响应的带内延时变化，从而在获得相位线性传输性能的同时也保证了较好的带外抑制度。我司拥有相位均衡设计、制作技术，并已多次为工程配套应用，效果良好。

滤波器的主要参数

理想矩形选择性滤波器在实际实现时是不可能的，往往用一些其他函数加以近似。

1.巴特沃斯（Butterworth）函数（图10）

插损IL=10log(1+ω^{2n})，该想用函数阻带下降较为缓慢却仅在ω=0处，IL=0。IL随ω增加单调上升。在直流（对通带而言则为中心频率）附近有很小的回波损耗，又称其为最大平坦型。

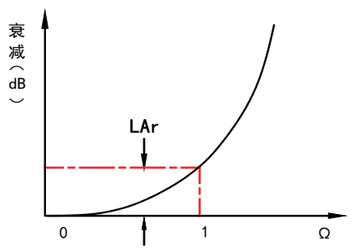

图10　巴特沃斯型低通幅度响应

2.切比雪夫（Chebyshev）函数（图11）

插损IL=10log(1+$\varepsilon^2T_n^2(\omega)$)，

其中，$T_n^2=\begin{cases}\cos(n*\cos^{-1}(\omega)),|\omega|\leqslant 1\\ \cosh(n*\cosh^{-1}(\omega)),|\omega|>1\end{cases}$，由此知在ω=0时，IL=0或10log(1+$\varepsilon^2$)=$A_p$。

在|ω|≤1范围内分布着n个理想传输(IL=0)点，并以做等纹波波动(值决定波动大小)。不过对谐振电路Q值不是很高的滤波器(如LC滤波器及一些窄带滤波情形)而言，此波动常变得模糊甚至被“淹没”。|ω|＞1时，IL单调上升且较最大平坦型快。

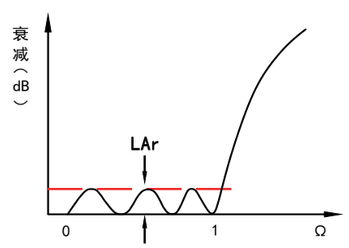

图11　切比雪夫型低通幅度响应

3.椭圆（Elliptic）函数（图12）

Butterworth、Chebyshev函数均为全极点响应函数，即传输零点位于DC和∞处。椭圆函数则具有有限频率传输零点，大大提高了阻带陡峭度，该类响应函数滤波器阻带不像全极点滤波器那样单调下降，而是有波动，但在靠近通带的阻带内具有全极点滤波器不可比拟的陡降度。

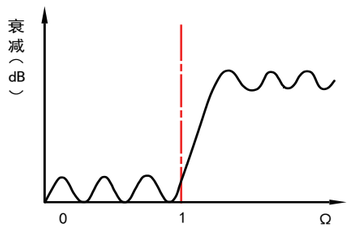

图12 椭圆函数型低通幅度响应

4.高斯类函数（Gaussian）

以上函数响应的滤波器均侧重幅频响应，其线性相位传输特性都较差，较明显地表现在通带边沿延迟“振铃”畸变剧烈，且随节数增多而加剧。理想线性相位滤波器的带内延迟应是一条水平线，信号经过它传输后不会发生相位失真。高斯类函数响应即为这种线性相位传输特性的近似，它包括：最大平坦时延（即Bessel函数）、Gaussian函数、Linear phase error等，这些响应函数具良好的延时平坦度(即传输相位线性度高)，但幅频选择性远劣于Butterworth、Chebyshev，更不如Elliptic函数响应。图13示出了几种传输函数的幅度及时延响应对比情况。

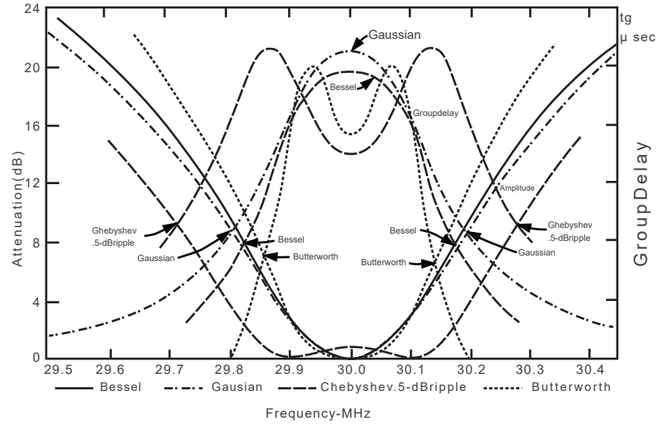

图13　集中传输函数幅度、时延响应对比

如何发挥滤波器最佳性能

滤波器是反射型器(部)件，能否充分发挥滤波性能的关键为端口阻抗匹配、良好的微波接地及防止空间信号串绕。

1.端口阻抗匹配

端口阻抗匹配不仅包括通带内，同时阻带反射性能也会受端接负载偏离系统阻抗的严重影响而导致带外抑制度下降。因此，滤波器一般不能直接级联而必须在中间采取隔离措施。

2.良好的微波接地

良好的微波接地是使滤波器带内、带外整个特性得以最充分发挥的必要条件。

3.空间信号串绕

空间信号串绕指经滤波器输入端反射的信号和未经滤波通道的信号在滤波器周围空间传输，从而削弱了滤波效果。必须尽量对周围空间可能的串绕信道采取隔断措施。

产品标准及环境试验

滤波器被划分为微波组件类产品，执行总规范SJ20527A-2003≤微波组件通用规范≥。

▶ **系列产品的总体要求执行公司相关的通用规范：**

Q/YZW 101-2019《微波滤波器通用规范》；

Q/YZW 001-2016《介质滤波器通用规范》；

Q/YZW 010-2017《LC滤波器通用规范》；

▶ **筛选试验**

若无用户特许，公司滤波器在出厂前全部经过严格的筛选，筛选条件如下：

1. 外观及机械检验，按照相关产品规范或协议规定。

2. 低温贮存：按照GJB150.4要求，温度-55℃(或用户要求)，储存12小时。

3. 高温贮存：按照GJB150.3要求，温度+85℃(或用户要求)，储存12小时。

4. 温度冲击试验：按照GJB360B要求，5次循环，转换时间小于5min，极限温度下1小时。

5. 低温电特性：按照GJB150.4要求，温度-40℃(或用户要求)，时间：1小时。

6. 高温电特性：按照GJB150.3要求，温度+70℃(或用户要求)，时间：1小时。

7. 常温电特性：室温下检测。

▶ **特殊试验**

1. 随机振动：按照GJB 360B方法214，条件I(B)，X、Y、Z三个方向，每方向5min。

2. 冲击试验：按照GJB360B方法213，条件C，半正弦波，三轴六向各三次。

3. 微粒碰撞噪声检测试验（PIND）：按照GJB548A中方法2020A条件B，频率大于等于60Hz时，峰值为98m/s2。

4. 破坏性物理分析（DPA）：依据GJB4027A-2006《军用电子元器件破坏性物理分析方法》工作项目1102的有关条款及GJB548B-2005《微电子期间试验方法和程序》的有关方法，对产品进行外部目检、PIND、密封、内部目检试验。

注：为满足产品可靠性应用，公司可根据用户的产品应用环境，提供相关环境要求的试验，如：随机振动、冲击、湿热、盐雾、细检漏、粗检漏等等。

Part 1 介质滤波器(频率范围300-8000MHz)

介质滤波器命名方法

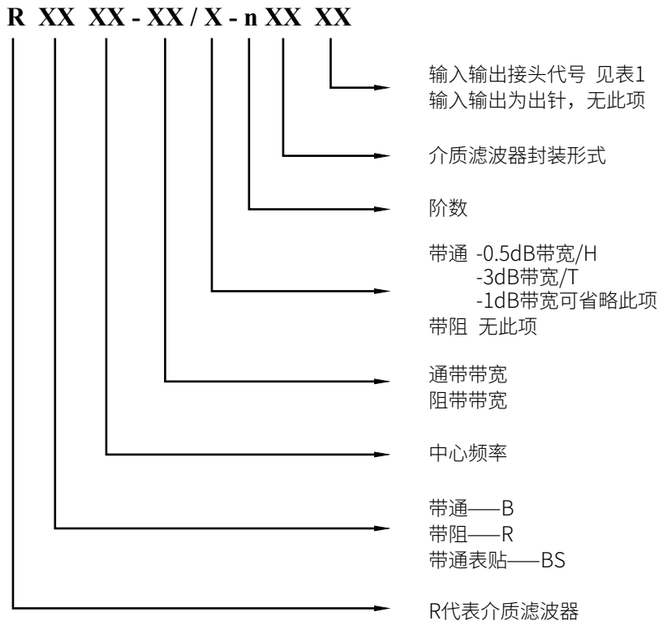

当滤波器出现相同中心频率，相同带宽，相同阶数，相同结构，只是指标不同时，为了不引起混淆，型号在中心频率后加A，B，C.....等字母以示区别。

表1 接头代号：

代号	输入	输出
S	SMA-K	SMA-K
SJ	SMA-J	SMA-K
	SMA-K	SMA-J
SD	SMA-J	SMA-J
N	N-K	N-K
NJ	N-J	N-K
	N-K	N-J
ND	N-J	N-J

介质滤波器典型封装

▶ 轴向出针封装

● R系列结构

①R□B

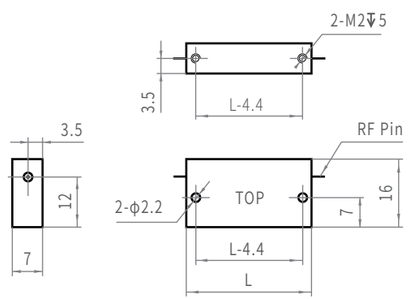

封装代号	L (±0.1mm)
R2B	21
R3B	29
R4B	37
R5B	45

②R□C

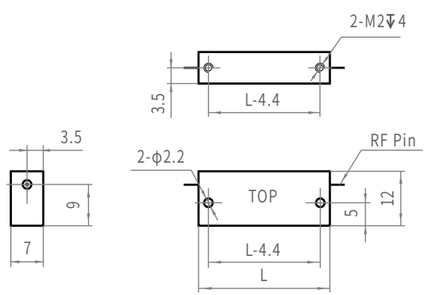

封装代号	L (±0.1mm)
R2C	21
R3C	29
R4C	37
R5C	45

②R□D

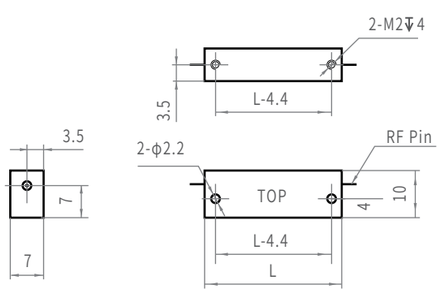

封装代号	L (±0.1mm)
R2D	21
R3D	29
R4D	37
R5D	45

● R□□C系列结构

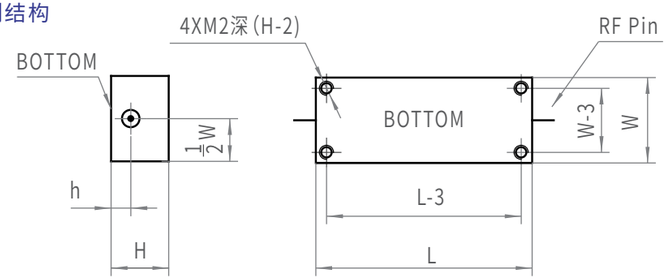

封装代号		L (±0.1mm)	W (±0.1mm)	H (±0.1mm)	h(±0.1mm)
R□BC	R2BC	22	16	7	2.75
	R3BC	30	16	7	2.75
	R4BC	38	16	7	2.75
	R5BC	46	16	7	2.75
R□CC	R2BC	22	12	7	2.75
	R3BC	30	12	7	2.75
	R4BC	38	12	7	2.75
	R5BC	46	12	7	2.75

备注：默认RF Pin为Φ0.8针；如若H、h、RFpin变动，封装代号后加F，以示区分。

▶ 金属表贴封装

● 弯针式S系列

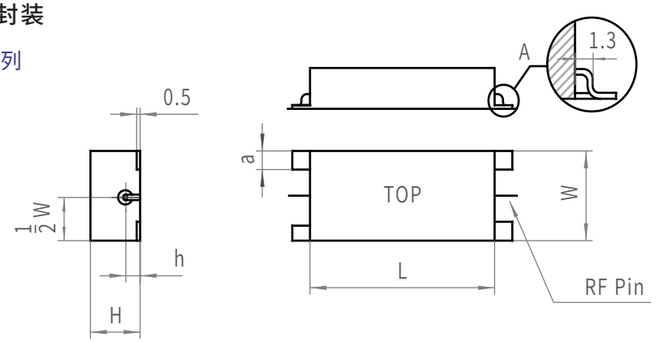

封装代号	L (±0.1mm)	W (±0.1mm)	H (±0.1mm)	h(±0.1mm)	a(±0.1mm)
S31	18	12	6	2	2
S32	22	12	6	2	2
S33	25	12	6	2	2
S34	28	12	6	2	2.5
S41	22	12	7	2	2
S42	26	12	7	2	2.5
S43	30	12	7	2	2.5

备注：默认RF Pin为Φ0.5针；如若H、h、RFpin变动，封装代号后加F，以示区分。

● 底部出针

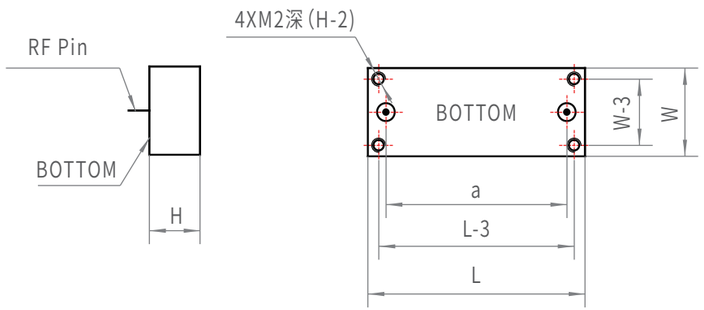

封装形式		L (±0.1mm)	W (±0.1mm)	H (±0.1mm)	a (±0.1mm)
R3	R3BP	30	16	7	25
	R3CP	30	12	7	25
R4	R4BP	38	16	7	33
	R4CP	38	12	7	33
R5	R5BP	46	16	7	41
	R5CP	46	12	7	41
P1A		30	12	10	25
P1B		40.4	12	10	35.4

● 玻璃烧结一体化

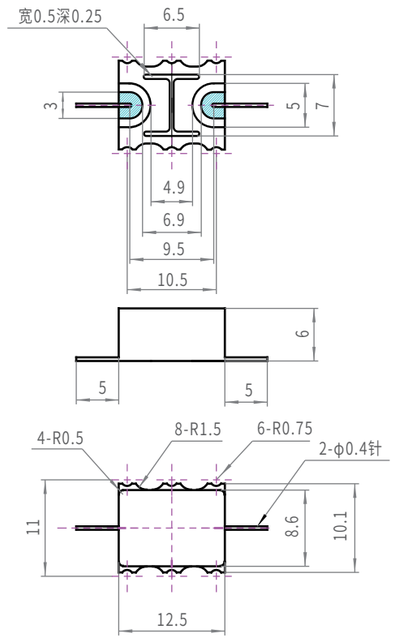

封装代号：M1 (12.5×8.6 mm)

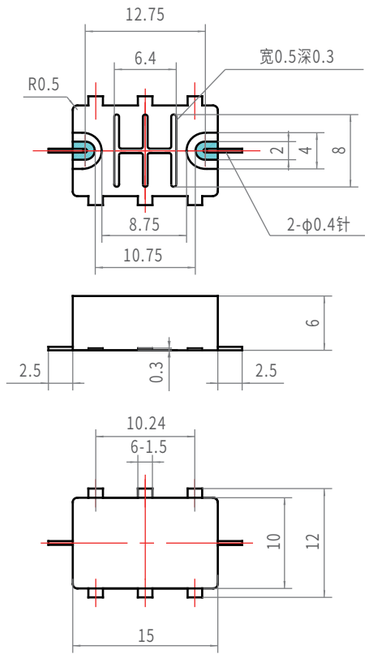

封装代号：M3 (15×10 mm)

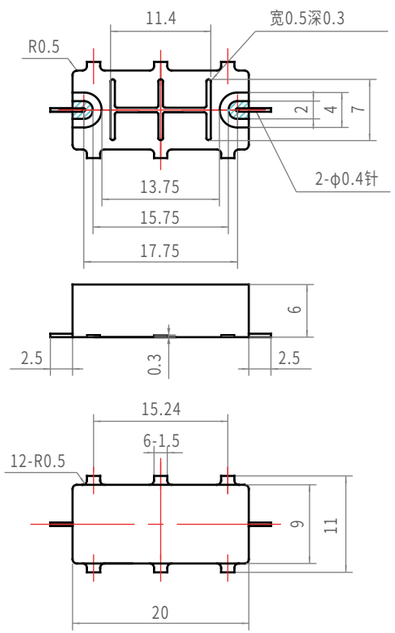

封装代号：M5 (20×9 mm)

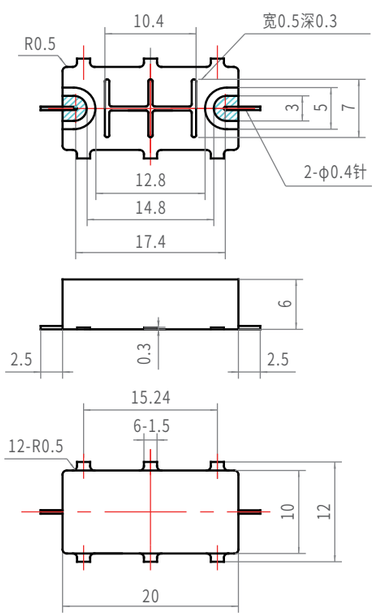

封装代号：M12 (20×10 mm)

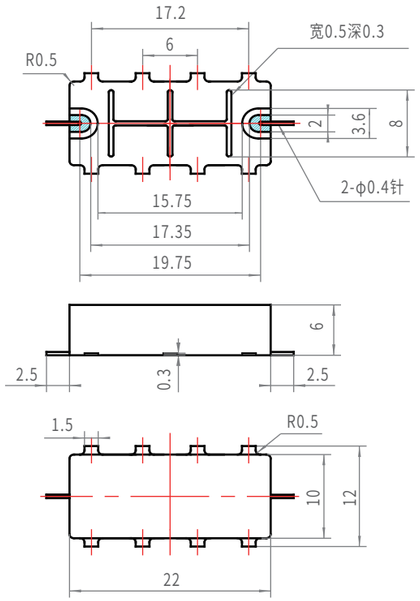

封装代号：M6 (22×10 mm)

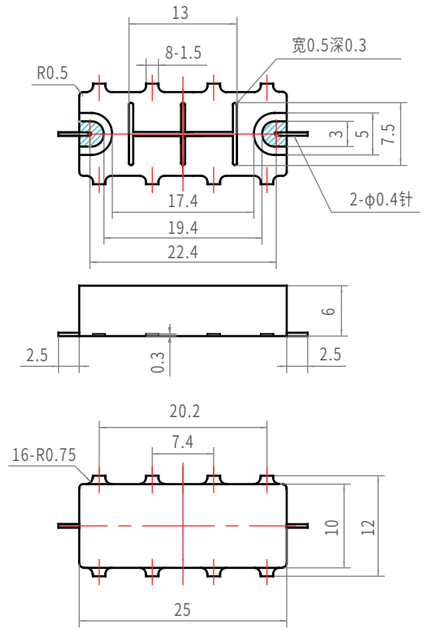

封装代号：M7 (25×10 mm)

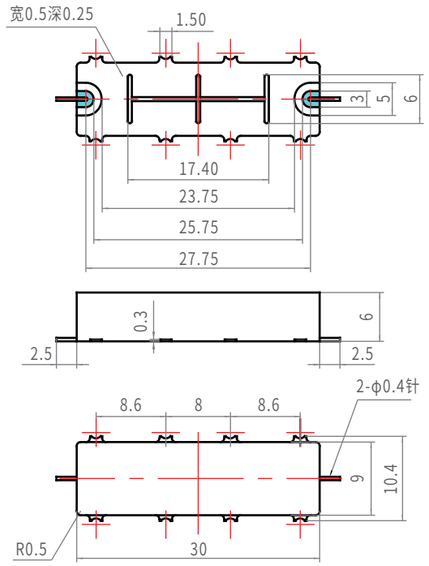

封装代号：M8 (30×9 mm)

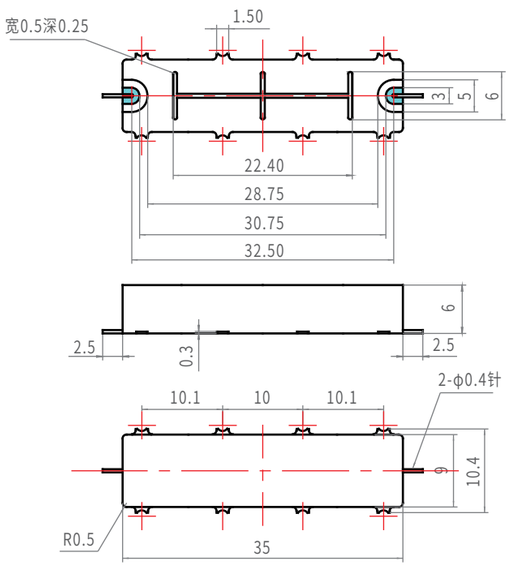

封装代号：M9 (35×9 mm)

● 陶瓷烧结一体化

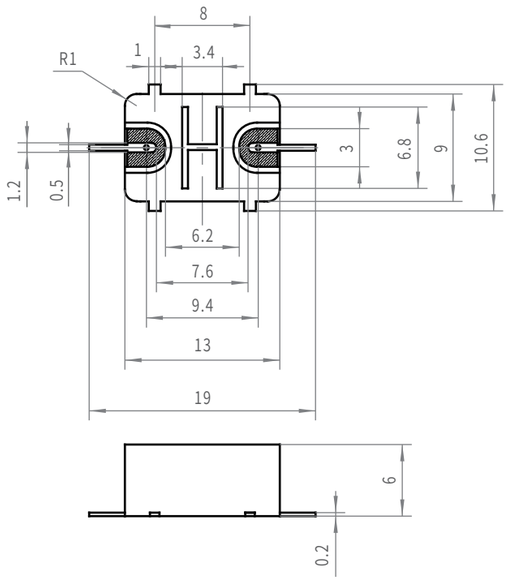

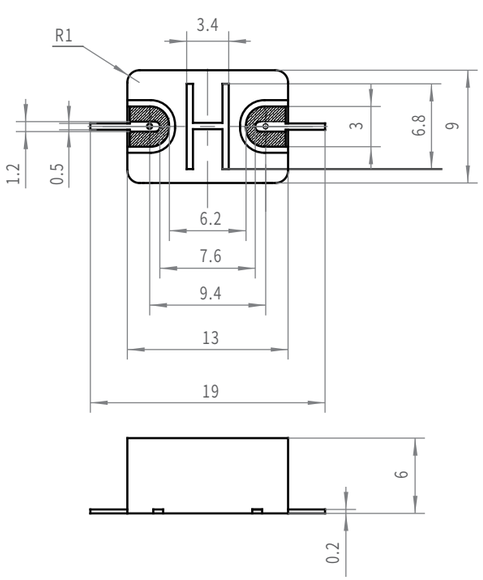

▶ PCB表贴封装

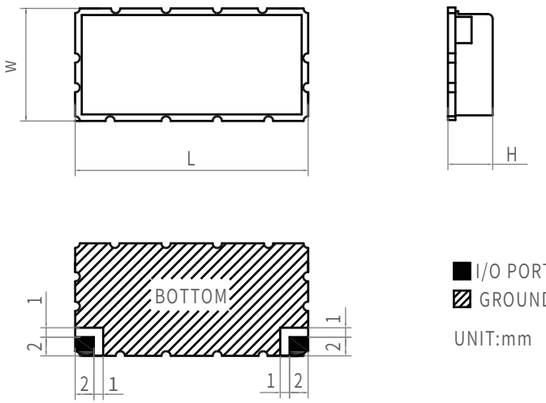

封装形式	L (mm)	W (mm)	H (mm)
MG	10	12	3.5
MH	12	12	3.5
MI	14	12	3.5
M31	15	12	4.5
M32	18	12	4.5
M33	22	12	4.5
M34	25	12	4.5
M01	18	12	5.5
M02	22	12	5.5
M03	26	12	5.5

注：以上为介质滤波器部分封装，我司可根据用户使用要求进行**产品定制**。

介质滤波器部分产品展示

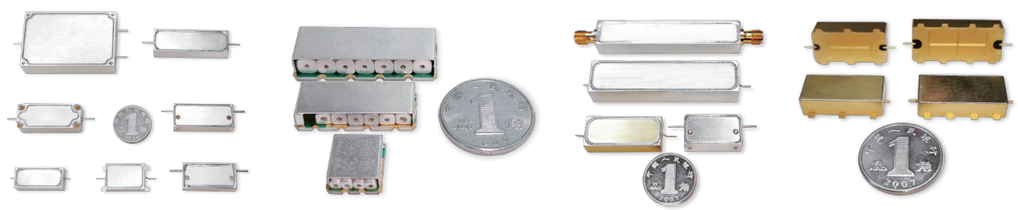

介质滤波器部分产品目录(以中心频率升序)

产品型号	通带频率(MHz)	中心插损(dB)	阻带抑制(dB)		输入输出端口	结构尺寸(mm)
RB400-20/H-7F	(-0.5dB) 390~410	2.6	365M,⩾40	435M,⩾40	0.8 Pin	37*28*7
RB475-6-6F	(-1dB) 472~478	5.5	425M,⩾80	500M,⩾70	0.8 Pin	37*23*7
RB585-40/T-4CS	(-3Db) 565~605	1.5	500M,⩾40	800M,⩾50	SMA-K	25*19*7
RB600-30/U-6C	(-1dB) 585~615	4	500M,⩾75	700-2400M,⩾75	0.5 Pin	26*12*6
RB720-50-5R3B	(-0.6dB) 695~745	2	465M,⩾60	975M,⩾60	0.8 Pin	29*16*7
RB750-100-6R4B	(-1dB) 700~800	1.5	600M,⩾45	900M,⩾45	0.5 Pin	37*16*7
RB760-60-6R4BC	(-1dB) 730~790	2	680M,⩾30	900-1800M,⩾75	0.8 Pin	38*16*7
RB800-20-5R3BF	(-1dB) 790~810	4	700M,⩾80	900M,⩾80	0.5 Pin	29*16*7
RB820-10-6R4B	(-1dB) 815~825	5.5	780M,⩾80	860M,⩾80	0.8 Pin	37*16*7
RB845-90-5E3B	(-0.5dB) 800~890	2	580M,⩾40	700M,⩾40	0.8 Pin	25*16*6
RB860-20-5R3BC	(-1dB) 850~870	4	760M,⩾75	960M,⩾75	0.8 Pin	30*16*7
RB900-15-5R3BF	(-1dB) 892~908	4.5	820M,⩾80	980M,⩾80	0.8 Pin	29*16*7
RB942-24-7R4CCS	(-1dB) 930~954	4.5	892M,⩾60	992M,⩾60	SMA-K	38*12*7
RB960-35-5E3BF	(-1dB) 942~978	3	720M,⩾50	1200M,⩾50	0.8 Pin	25*13*7
RB1000-25-5R3C	(-1dB) 987~1013	3.5	900M,⩾60	1100M,⩾60	0.8 Pin	29*12*7
RB1000-60-5R3B	(-1dB) 970~1030	2	873M,⩾50	1133M,⩾50	0.5 Pin	29*16*7
RB1020-40-7R4BF	(-1dB) 1000~1040	3	900M,⩾70	1100M,⩾70	0.8 Pin	37*14*7
RB1020-100-5R3CF	(-1dB) 970~1070	2	800M,⩾45	1200M,⩾45	0.8 Pin	29*13*7
RB1030-20/U-6C	(-1dB) 1020~1040	4.5	950M,⩾75	1150M,⩾75	0.8 Pin	29*14*7
RB1030-40-5R3BF	(-1dB) 1010~1050	2.5	830M,⩾35	1230M,⩾35	0.8 Pin	29*16*7
RB1030-80-9R5BC	(-1dB) 990~1070	2.5	920M,⩾65	1140M,⩾65	0.8 Pin	46*16*7
RB1030-120-6R3BF	(-0.5dB) 970~1090	1.5	830M,⩾30	1230M,⩾30	0.8 Pin	29*16*7
RB1040-15/U-5R3BC	(-1dB) 1032~1048	4.5	960M,⩾80	1120M,⩾80	0.8 Pin	30*16*7
RB1045-30-7R4BS	(-1dB) 1030~1060	2.8	945M,⩾70	1145M,⩾70	SMA-K	37*16*7
RB1050-5/H-5R3BS	(-0.5dB) 1047~1053	7	1025M,⩾50	1075M,⩾50	SMA-K	29*16*7
RB1050-15-5R3CP	(-1dB) 1042~1058	4	960M,⩾85	1135-2400M,⩾85	0.8 Pin	30*12*7
RB1060-20-5R3BC	(-1dB) 1050~1070	4	960M,⩾75	1160M,⩾75	0.8 Pin	30*16*7
RB1060-84-7E5C	(-0.3dB) 1018~1102	2	922M,⩾50	1198-2400M,⩾45	0.8 Pin	32*12*6
RB1060-100-5R3BC	(-1dB) 1010~1110	1.8	920M,⩾40	1300M,⩾60	0.8 Pin	30*16*8
RB1065-30-6R4BC	(-1dB) 1050~1080	3.5	1000M,⩾60	1130M,⩾60	0.8 Pin	38*16*7
RB1070-40-5R3BF	(-0.5dB) 1050~1090	2.5	970M,⩾50	1170M,⩾50	0.8 Pin	29*14*7
RB1075-50-7R4BCS	(-1dB) 1050~1100	2.5	1015M,⩾40	1135M,⩾40	SMA-K	38*16*7
RB1087.5-125-7R4CCS	(-0.8dB) 1025~1150	1.5	867M,⩾80	1308M,⩾80	SMA-K	29*12*7
RB1087.5-265-6R4BF	(-1dB) 955~1220	1.4	800M,⩾45	1400M,⩾40	0.8 Pin	37*16*7

产品型号	通带频率(MHz)	中心插损(dB)	阻带抑制(dB)		输入输出端口	结构尺寸(mm)
RB1100-20-6R4CC	(-1dB) 1090~1110	5.5	1000M,⩾85	1200-2200M,⩾80	0.8 Pin	38*12*7
RB1100-80-6E3C	(-1dB) 1060~1140	2.5	950M,⩾50	1240-2200M,⩾50	0.8 Pin	25*12*6
RB1125-50-7R4CC	(-1dB) 1100~1150	3	1000M,⩾60	1210M,⩾60	0.8 Pin	38*12*7
RB1130-30-5C1BS	(-1dB) 1115~1145	3	1060M,⩾40	1200M,⩾40	SMA-K	40.4*12*10
RB1140-32/U-5S42	(-1dB) 1124~1156	2.5	1075M,⩾40	1205M,⩾40	0.5 Pin	26*12*7
RB1145-60-7R4C	(-0.5dB) 1115~1175	3	1030M,⩾50	1260M,⩾50	0.8 Pin	37*12*7
RB1150-50-5R3CS	(-1dB) 1125~1175	2	950M,⩾60	1350M,⩾60	SMA-K	29*12*7
RB1150-100-7R4C	(-1dB) 1100~1200	1.6	1000M,⩾70	1300-2800M,⩾65	0.8 Pin	37*12*7
RB1156-30-5R3CC	(-1dB) 1141~1171	5.5	1106M,⩾60	1206M,⩾58	0.8 Pin	30*12*7
RB1160-24-6E4CF	(-1dB) 1148~1172	3.8	1040M,⩾75	1280M,⩾75	0.8 Pin	29*12*6
RB1170A-20-5R3C	(-1dB) 1160~1180	5	1010M,⩾80	1330M,⩾80	0.8 Pin	29*12*7
RB1175-52-7C1B	(-1dB) 1149~1201	3.5	1080M,⩾62	1250M,⩾62	0.8 Pin	40.4*12*10
RB1180-40-6R4CC	(-1dB) 1160~1200	3	1100M,⩾60	1260M,⩾60	0.8 Pin	38*12*7
RB1192-20-7R4C	(-1dB) 1182~1202	4.5	1140M,⩾65	1244M,⩾45	0.8 Pin	37*12*7
RB1192-80-5R3C	(-1dB) 1152~1232	3	1032M,⩾55	1352M,⩾55	0.8 Pin	29*12*7
RB1200-15-6R4CC	(-1dB) 1192~1208	5	1150M,⩾60	1250M,⩾60	0.8 Pin	38*12*7
RB1200-30-5E3CF	(-1dB) 1185~1215	3	1100M,⩾60	1300M,⩾60	0.8 Pin	25*12*6
RB1200-50-6R4C	(-0.3dB) 1175~1225	2.5	1060M,⩾62	1340M,⩾62	0.8 Pin	37*12*7
RB1200-100-7R4CC	(-1dB) 1150~1250	2	1000M,⩾60	1400M,⩾75	0.8 Pin	38*12*7
RB1200-140/T-5R3CC	(-3dB) 1130~1270	1.5	950M,⩾60	1550-2800M,⩾60	0.8 Pin	30*12*7
RB1220-40-6R4CC	(-1dB) 1200~1240	3	1140M,⩾60	1300M,⩾60	0.8 Pin	38*12*7
RB1240-20-5D2	(-1dB) 1230~1250	2	1120M,⩾50	1360-2000M,⩾50	0.8 Pin	30*12*8
RB1245-72-7C1B	(-1dB) 1209~1281	3	1120M,⩾62	1370M,⩾62	0.8 Pin	40.4*12*10
RB1250-20-7R4C	(-1dB) 1240~1260	5	1200M,⩾75	1300M,⩾70	0.8 Pin	37*12*7
RB1250-100-7R4C	(-1dB) 1200~1300	1.8	1100M,⩾70	1400-3000M,⩾65	0.8 Pin	37*12*7
RB1250-200-5R3CF	(-1dB) 1150~1350	2	950M,⩾30	1550M,⩾30	0.8 Pin	29*12*7
RB1260-100-5R3CC	(-1dB) 1210~1310	2	1120M,⩾40	1500M,⩾60	0.8 Pin	30*12*7
RB1270-30-4R2C	(-1dB) 1255~1285	2.5	1000M,⩾65	1510-3100M,⩾65	0.8 Pin	21*12*7
RB1280-20-6R4CC	(-1dB) 1270~1290	5.5	1200M,⩾85	1360-2560M,⩾80	0.8 Pin	38*12*7
RB1295-50-5R3CC	(-0.5dB) 1270~1320	2.5	1195M,⩾45	1395M,⩾45	0.8 Pin	30*12*7
RB1300-20-5R3C	(-1dB) 1290~1310	4	1200M,⩾80	1400M,⩾80	0.8 Pin	29*12*7
RB1300-100-7R4CC	(-1dB) 1250~1350	2	1100M,⩾75	1500M,⩾75	0.8 Pin	38*12*7
RB1300-200/U-6R3C	(-1dB) 1200~1400	2	1050M,⩾50	1700M,⩾45	0.8 Pin	29*12*7
RB1310-20-6R4C	(-1dB) 1300~1320	5	1200M,⩾80	1420M,⩾80	0.8 Pin	37*12*7
RB1320-20-5E3CF	(-1dB) 1310~1330	4	1200M,⩾80	1440M,⩾80	0.5 Pin	25*12*6
RB1350-50-4R3CC	(-3dB) 1325~1375	3	1200M,⩾60	1500M,⩾60	0.8 Pin	30*12*7
RB1360-20-6R4CC	(-1dB) 1350~1370	5.5	1280M,⩾85	1440-2720M,⩾80	0.8 Pin	38*12*7

产品型号	通带频率(MHz)	中心插损(dB)	阻带抑制(dB)		输入输出端口	结构尺寸(mm)
RB1370-12-5R3CC	(-3dB) 1364~1376	8	1313M,≥65	1427M,≥65	0.8 Pin	30*12*7
RB1400-20-5R3CF	(-1dB) 1390~1410	4	1300M,≥80	1500M,≥80	0.8 Pin	29*12*7
RB1450-100-8R5CF	(-1dB) 1400~1500	2.5	1300M,≥70	1600-3300M,≥55	0.8 Pin	45*12*7
RB1465-30-6R4CC	(-1dB) 1450~1480	4	1400M,≥60	1530M,≥60	0.8 Pin	38*12*7
RB1500-50-7R4CC	(-1dB) 1475~1525	3.5	1400M,≥70	1600M,≥70	0.8 Pin	38*12*7
RB1515-30-5R3CC	(-1dB) 1500~1530	3.5	1455M,≥40	1575M,≥40	0.8 Pin	30*12*7
RB1530-20-6R4CS	(-1dB) 1520~1540	6	1470M,≥70	1590M,≥70	SMA-K	37*12*7
RB1550-100-6E4C	(-1dB) 1500~1600	3	1300M,≥70	1800-3600M,≥70	0.8 Pin	29*12*6
RB1575-25-5E3C	(-1dB) 1562~1588	4	1500M,≥50	1650-3000M,≥50	0.8 Pin	25*12*6
RB1600-30-5E3C	(-1dB) 1585~1615	3.5	1400M,≥85	1800M,≥85	0.8 Pin	25*12*6
RB1615-60-6DHF	(-1dB) 1585~1645	3.5	1520M,≥35	2000-3500M,≥45	0.4 Pin	20*12*7
RB1635-70-7R4C	(-0.5dB) 1600~1670	2.5	1500M,≥55	1760M,≥55	0.8 Pin	37*12*7
RB1650-100-5E3C	(-1dB) 1600~1700	3	1300M,≥65	1900-4000M,≥55	0.8 Pin	25*12*6
RB1700-80-7R4CF	(-1dB) 1660~1740	3	1550M,≥65	1850M,≥65	0.8 Pin	37*12*7
RB1720-100-5R3C	(-1dB) 1670~1770	2	1500M,≥45	1900M,≥45	0.8 Pin	29*12*7
RB1740-20-9R5C	(-1dB) 1730~1750	5.5	1680M,≥75	1800M,≥75	0.8 Pin	45*12*7
RB1768-20-4R3CC	(-0.5dB) 1758~1778	3	1648M,≥60	1888M,≥60	0.8 Pin	30*12*7
RB1800-32-4R3CC	(-3dB) 1784~1816	4	1680M,≥60	1920M,≥60	0.8 Pin	30*12*7
RB1800-140/U-6R4C	(-1dB) 1730~1870	1.8	1500M,≥60	2100M,≥60	0.8 Pin	37*12*7
RB1800-200-7Q1F	(-1dB) 1700~1900	3	1500M,≥55	2100-4000M,≥55	0.8 Pin	25*10*6
RB1820-120-6R3CF	(-0.6dB) 1760~1880	2	1350M,≥80	2200-3500M,≥80	0.8 Pin	29*12*7
RB1840-40-6R4C	(-1dB) 1820~1860	3.5	1720M,≥85	1920-3000M,≥60	0.8 Pin	37*12*7
RB1850-100-7R4CF	(-1dB) 1800~1900	2	1700M,≥60	2000-4000M,≥60	0.8 Pin	37*12*7
RB1875-100-7E5CF	(-1dB) 1825~1925	2.5	1708M,≥65	2042M,≥65	0.8 Pin	32*12*6
RB1890-80-5E2C	(-1dB) 1850~1930	2.5	1650M,≥55	2130-4300M,≥55	0.8 Pin	21*12*6
RB1900-40-7R4CCS	(-1dB) 1880~1920	4	1825M,≥60	1975M,≥60	SMA-K	38*12*7
RB1900-120-5R3CP	(-0.5dB) 1840~1960	1.5	1400M,≥85	2400M,≥85	0.8 Pin	30*12*7
RB1900-200-6R3C	(-1dB) 1800~2000	2	1600M,≥45	2200-4000M,≥45	0.8 Pin	29*12*7
RB1920-30-5E3C	(-1dB) 1905~1935	4	1800M,≥60	2040M,≥60	0.8 Pin	25*12*6
RB1930-50-8R5C	(-1dB) 1905~1955	4.5	1800M,≥85	2000-3000M,≥60	0.8 Pin	45*12*7
RB1956-20-4R3CC	(-1dB) 1946~1966	4.5	1899M,≥50	2013M,≥50	0.8 Pin	30*12*7
RB1995-30/H-5E3C	(-0.5dB) 1980~2010	4	1890M,≥55	2100M,≥55	0.8 Pin	25*12*6
RB2000-45-5R3C	(-1dB) 1977~2023	3	1800M,≥70	2200-4600M,≥70	0.8 Pin	29*12*7
RB2000-100-6R4C	(-1dB) 1950~2050	2	1800M,≥65	2200M,≥65	0.8 Pin	37*12*7
RB2025-20-5S31	(-1dB) 2015~2035	3.8	1925M,≥45	2125M,≥45	0.5 Pin	18*12*6
RB2040A-20-5R3C	(-1dB) 2030~2050	5	1920M,≥70	2160M,≥80	0.8 Pin	29*12*7
RB2050-25-5E3C	(-1dB) 2037~2063	4	1980M,≥45	2120M,≥45	0.8 Pin	25*12*6

产品型号	通带频率(MHz)	中心插损(dB)	阻带抑制(dB)		输入输出端口	结构尺寸(mm)
RB2050-100-6R4C	(-1dB) 2000~2100	3.5	1800M,≥70	2300-4700M,≥70	0.8 Pin	37*12*7
RB2080-20-7R4CF	(-1dB) 2070~2090	5	2000M,≥75	2160M,≥75	0.8 Pin	37*12*7
RB2095-40-5S31	(-1dB) 2075~2115	4	1995M,≥40	2195M,≥40	0.5 Pin	18*12*6
RB2100-25-6R4C	(-1dB) 2087~2113	4.5	2000M,≥80	2200M,≥80	0.8 Pin	37*12*7
RB2100-50/T-5R3CCS	(-3dB) 2075~2125	3	2010M,≥40	2190M,≥40	SMA-K	30*12*7
RB2100-200-8R5C	(-0.5dB) 2000~2200	2	1825M,≥55	2375M,≥55	0.8 Pin	45*12*7
RB2140-100-5R3C	(-1dB) 2090~2190	2	1940M,≥50	2340M,≥50	0.8 Pin	29*12*7
RB2160-20-4R3CC	(-0.5dB) 2150~2170	3	2040M,≥60	2280M,≥60	0.8 Pin	30*12*7
RB2185-30/H-5E3C	(-0.5dB) 2170~2200	4	2080M,≥55	2290M,≥55	0.8 Pin	25*12*6
RB2200-20-7R4CC	(-1dB) 2190~2210	7	2100M,≥85	2300-4400M,≥85	0.8 Pin	38*12*7
RB2200-45-5R3C	(-1dB) 2177~2223	3	2000M,≥70	2400-5000M,≥70	0.8 Pin	29*12*7
RB2210-30/H-5R3C	(-0.5dB) 2195~2225	3	2070M,≥50	2350M,≥50	0.8 Pin	29*12*7
RB2220-100-5R3CC	(-3dB) 2170~2270	2.5	1920M,≥60	2500M,≥60	0.8 Pin	30*12*7
RB2242-20-5S42	(-1dB) 2232~2252	3.5	2142M,≥60	2342M,≥60	0.5 Pin	26*12*7
RB2250-20-7R4C	(-1dB) 2240~2260	7	2190M,≥70	2310M,≥65	0.8 Pin	37*12*7
RB2250-100-6R4C	(-1dB) 2200~2300	3.5	2000M,≥70	2500-5300M,≥70	0.8 Pin	37*12*7
RB2250-160-8E3C	(-1dB) 2170~2330	2.5	2000M,≥60	2500M,≥60	0.8 Pin	25*12*6
RB2250-200-7R4CC	(-0.5dB) 2150~2350	1.2	1650M,≥65	2900-4000M,≥65	0.8 Pin	38*12*7
RB2275-40-5R3CC	(-1dB) 2255~2295	3.5	2175M,≥50	2375M,≥50	0.8 Pin	30*12*7
RB2285-20-5S31	(-1dB) 2275~2295	4	2185M,≥40	2385M,≥40	0.5 Pin	18*12*6
RB2300-25-6R4C	(-1dB) 2287~2313	4.5	2200M,≥80	2400M,≥80	0.8 Pin	37*12*7
RB2300-100-9R5C	(-1dB) 2250~2350	2.8	2100M,≥75	2500-2700M,≥45	0.5 Pin	45*12*7
RB2325-40-7R4CC	(-3dB) 2305~2345	4.5	2275M,≥40	2375M,≥40	0.8 Pin	38*12*7
RB2340-20-5R3C	(-1dB) 2330~2350	5	2190M,≥80	2490M,≥80	0.8 Pin	29*12*7
RB2345-50-7R4CCS	(-1dB) 2320~2370	3.5	2255M,≥60	2435M,≥60	SMA-K	38*12*7
RB2350-100-6E4C	(-1dB) 2300~2400	3	2200M,≥50	2600-5600M,≥70	0.8 Pin	29*12*6
RB2400-20-7R4CC	(-1dB) 2390~2410	6.5	2320M,≥80	2480M,≥80	0.8 Pin	38*12*7
RB2400-50-5R3C	(-1dB) 2375~2425	3	2200M,≥60	2600M,≥60	0.8 Pin	29*12*7
RB2400-150-5E2C	(-1dB) 2325~2475	2.5	2100M,≥40	2700-5500M,≥40	0.8 Pin	21*12*6
RB2420-20-6R4CF	(-1dB) 2410~2430	5.5	2360M,≥65	2480M,≥65	0.8 Pin	33*12*7
RB2440-100-5R3C	(-1dB) 2390~2490	2.5	2160M,≥60	2700-4000M,≥60	0.8 Pin	29*12*7
RB2450-30-5R3C	(-1dB) 2435~2465	4	2350M,≥60	2550M,≥60	0.8 Pin	29*12*7
RB2450-100-6R4C	(-1dB) 2400~2500	3.5	2200M,≥70	2700-5900M,≥70	0.8 Pin	37*12*7
RB2475-24-7R4C	(-1dB) 2463~2487	6.5	2400M,≥70	2550M,≥70	0.8 Pin	37*12*7
RB2500-25-6E4CF	(-1dB) 2487~2513	5.5	2400M,≥75	2600M,≥75	0.8 Pin	29*12*6
RB2500-100-5S32	(-1dB) 2450~2550	2	2250M,≥60	2750-5500M,≥60	0.5 Pin	22*12*6
RB2520-30-5E3C	(-1dB) 2505~2535	4.5	2400M,≥60	2640M,≥60	0.8 Pin	25*12*6

产品型号	通带频率(MHz)	中心插损(dB)	阻带抑制(dB)		输入输出端口	结构尺寸(mm)
RB2535-70-8R5CC	(-1dB) 2500~2570	3.5	2400M,≥75	2600M,≥25	0.8 Pin	46*12*8
RB2560-120-8E6C	(-1dB) 2500~2620	3.5	2300M,≥70	2700-6000M,≥50	0.8 Pin	35*12*6
RB2580-40-5R3C	(-1dB) 2560~2600	3.5	2400M,≥75	2760M,≥75	0.8 Pin	29*12*7
RB2600-100-6R4C	(-1dB) 2550~2650	2.5	2400M,≥65	2800M,≥65	0.8 Pin	37*12*7
RB2610-20-6R4CF	(-1dB) 2600~2620	5.5	2550M,≥65	2670M,≥65	0.8 Pin	37*12*7
RB2640-20-4S31C	(-1dB) 2630~2650	4	2500M,≥50	2780M,≥50	0.5 Pin	18*12*6
RB2650-100-7R4CC	(-1dB) 2600~2700	2.5	2500M,≥50	2800M,≥50	0.8 Pin	38*12*7
RB2695-120-6R4CC	(-1dB) 2635~2755	3	2400M,≥60	2890M,≥50	0.8 Pin	38*12*7
RB2700-25-6R4C	(-1dB) 2687~2713	6	2600M,≥75	2800M,≥75	0.8 Pin	37*12*7
RB2700-60-6R4CC	(-1dB) 2670~2730	3.5	2570M,≥65	2830M,≥65	0.8 Pin	38*12*7
RB2700-120-5R3C	(-0.5dB) 2640~2760	2	2100M,≥75	3300M,≥75	0.8 Pin	29*12*7
RB2700A-200-7R4C	(-1dB) 2600~2800	2	2400M,≥65	3000M,≥65	0.8 Pin	37*12*7
RB2720-20-7R4CC	(-1dB) 2710~2730	7	2740M,≥80	2800M,≥80	0.8 Pin	38*12*7
RB2730-160-7R4CC	(-1dB) 2650~2810	3	2400M,≥60	2920M,≥50	0.8 Pin	38*12*7
RB2750-30-6R3CP	(-1dB) 2735~2765	6	2650M,≥80	2850M,≥75	0.8 Pin	30*12*7
RB2750-100-6R4C	(-1dB) 2700~2800	3.5	2500M,≥70	3000-6000M,≥70	0.8 Pin	37*12*7
RB2760-60-7R4CS	(-1dB) 2730~2790	3.2	2690M,≥40	2830M,≥40	SMA-K	37*12*7
RB2785-20/U-5R3CC	(-1dB) 2775~2795	6	2685M,≥70	2885M,≥70	0.8 Pin	30*12*7
RB2800-20-7R4CC	(-1dB) 2790~2810	7	2700M,≥80	2900M,≥80	0.8 Pin	38*12*7
RB2800-50-4R2C	(-1dB) 2775~2825	3	2400M,≥60	3200M,≥60	0.8 Pin	21*12*7
RB2800-100-6R4C	(-1dB) 2750~2850	3	2600M,≥65	3000M,≥65	0.8 Pin	37*12*7
RB2820-120-5R3C	(-0.5dB) 2760~2880	2	2220M,≥75	3420M,≥75	0.8 Pin	29*12*7
RB2830-20-6C1B	(-1dB) 2820~2840	5	2730M,≥80	2930M,≥80	0.8 Pin	40.4*12*10
RB2850-40-5R3C	(-1dB) 2830~2870	4.5	2750M,≥60	2950M,≥60	0.8 Pin	29*12*7
RB2850-300-9R5C	(-0.5dB) 2700~3000	1.8	2500M,≥60	3200-5800M,≥55	0.8 Pin	45*12*7
RB2875-150-8R4CC	(-1dB) 2800~2950	2.5	2700M,≥50	3050M,≥50	0.8 Pin	38*12*7
RB2900-30-5R3C	(-1dB) 2885~2915	4	2800M,≥65	3000M,≥65	0.8 Pin	29*12*7
RB2900-60-8R5CC	(-1dB) 2870~2930	4	2780M,≥75	3020M,≥75	0.8 Pin	46*12*7
RB2900-100-7R4CC	(-1dB) 2850~2950	2.5	2760M,≥50	3040M,≥50	0.8 Pin	38*12*7
RB2920-240-6R4C	(-1dB) 2800~3040	2.5	2400M,≥75	4200-6000M,≥75	0.8 Pin	37*12*7
RB2940-20-6R4CF	(-1dB) 2930~2950	6.5	2880M,≥55	2990-6700M,≥50	0.8 Pin	37*12*7
RB2945-42-5R3CF	(-0.5dB) 2924~2966	3	2628M,≥80	3336M,≥80	0.8 Pin	29*12*7
RB2950-100-6R4C	(-1dB) 2900~3000	3.5	2700M,≥70	3200-6000M,≥70	0.8 Pin	37*12*7
RB2960-30-7R4CC	(-1dB) 2945~2975	7	2880M,≥70	3040M,≥70	0.8 Pin	38*12*7
RB2980-25-5S42	(-1dB) 2967~2993	6	2880M,≥60	3080M,≥60	0.5 Pin	26*12*7
RB2980-60-7R4CF	(-1dB) 2950~3010	3	2790M,≥80	3170M,≥80	0.5 Pin	37*12*7
RB3000-30-7R4CC	(-1dB) 2985~3015	6.5	2900M,≥80	3100M,≥80	0.8 Pin	38*12*7

产品型号	通带频率(MHz)	中心插损(dB)	阻带抑制(dB)		输入输出端口	结构尺寸(mm)
RB3000-50-5R3C	(-1dB) 2975~3025	3	2800M,≥75	3200M,≥75	0.8 Pin	29*12*7
RB3000-100-5S32	(-1dB) 2950~3050	2.5	2750M,≥60	3250-6500M,≥60	0.5 Pin	22*12*6
RB3050-40-5R3C	(-1dB) 3030~3070	4.5	2950M,≥60	3150M,≥60	0.8 Pin	29*12*7
RB3095-20-6C1B	(-1dB) 3085~4005	5.5	2995M,≥80	3195M,≥80	0.8 Pin	40.4*12*10
RB3100-60-8R5CC	(-1dB) 3070~3130	4	2980M,≥75	3220M,≥75	0.8 Pin	46*12*7
RB3100-200-7R4C	(-1dB) 3000~3200	2.5	2800M,≥65	3400M,≥65	0.8 Pin	37*12*7
RB3120-50-4R3C	(-1dB) 3095~3145	3	2890M,≥85	3360M,≥50	0.8 Pin	29*12*7
RB3125-30-5R3C	(-1dB) 3110~3140	4	3025M,≥50	3225M,≥50	0.8 Pin	29*12*7
RB3150-100-9R4C	(-1dB) 3100~3200	3.8	300M,≥65	3300M,≥65	0.8 Pin	37*12*7
RB3160-20-7R4CC	(-1dB) 3150~3170	6	3080M,≥80	3240M,≥80	0.8 Pin	38*12*7
RB3175-150-7S34	(-1dB) 3100~3250	2.5	2925M,≥70	3440-7700M,≥70	0.5 Pin	28*12*6
RB3200-30-5R3C	(-1dB) 3185~3215	5	3100M,≥60	3300M,≥60	0.8 Pin	29*12*7
RB3200-100/H-6R3CF	(-0.5dB) 3150~3250	5	3100M,≥50	3300M,≥50	0.8 Pin	29*12*7
RB3210-120-7C1B	(-1dB) 3150~3270	3	3060M,≥45	3360M,≥45	0.8 Pin	40.4*12*10
RB3250-40-5R3C	(-1dB) 3230~3270	4.5	3150M,≥60	3350M,≥60	0.8 Pin	29*12*7
RB3300-25-7R4C	(-1dB) 3287~3313	6.5	3200M,≥80	3400M,≥80	0.8 Pin	37*12*7
RB3300-200-7R4C	(-1dB) 3200~3400	2.5	3000M,≥65	3600M,≥65	0.8 Pin	37*12*7
RB3330-60-6R3CC	(-1dB) 3300~3360	4	3210M,≥40	3450M,≥50	0.8 Pin	30*12*7
RB3360-35-7R4C	(-1dB) 3342~3378	6	3260M,≥75	3460M,≥75	0.8 Pin	37*12*7
RB3360-100-7R4CF	(-1dB) 3310~3410	2.8	3160M,≥60	3560M,≥60	0.5 Pin	37*12*7
RB3375-50-4R3CC	(-0.5dB) 3350~3400	1.5	3000M,≥55	3700M,≥55	0.8 Pin	30*12*7
RB3395-120-8R4CF	(-0.6dB) 3335~3455	3.5	2950M,≥80	3650-7000M,≥80	0.8 Pin	37*12*7
RB3400-25-5R3C	(-1dB) 3387~3413	4.5	3300M,≥55	3500M,≥55	0.8 Pin	29*12*7
RB3400-40-7R4C	(-1dB) 3380~3420	5.5	3300M,≥70	3500M,≥70	0.8 Pin	37*12*7
RB3400-100-5E3CF	(-1dB) 3350~3450	2.5	3000M,≥50	4000-8300M,≥50	0.5 Pin	25*12*6
RB3440-30-7R4CC	(-1dB) 3425~3455	7	3360M,≥70	3520M,≥70	0.8 Pin	38*12*7
RB3450-40-5R3C	(-1dB) 3430~3470	4.5	3350M,≥60	3550M,≥60	0.8 Pin	29*12*7
RB3480-20-6R3C	(-0.5dB) 3470~3490	6	3360M,≥70	3600M,≥70	0.8 Pin	29*12*7
RB3500-75-9R5C	(-1dB) 3462~3538	4.5	3400M,≥50	3600M,≥50	0.8 Pin	45*12*7
RB3500-100-8R4CS	(-1dB) 3450~3550	3	3350M,≥60	3650M,≥60	SMA-K	37*12*7
RB3500-300-7R4C	(-1dB) 3350~3650	2	3000M,≥70	4000M,≥70	0.8 Pin	37*12*7
RB3520-40-5R3CC	(-1dB) 3500~3540	4.5	3360M,≥75	3680M,≥75	0.8 Pin	30*12*7
RB3520-100-5R3CS	(-1dB) 3470~3570	2	3200M,≥60	3840M,≥60	SMA-K	29*12*7
RB3575-30-6E3D	(-1dB) 3560~3590	6.5	3375M,≥65	3775-3975M,≥65	0.8 Pin	25*10*6
RB3600-25-6R4C	(-1dB) 3587~3613	6	3500M,≥75	3700M,≥75	0.8 Pin	37*12*7
RB3600-50-4R2C	(-1dB) 3575~3625	3	3200M,≥60	4000M,≥60	0.8 Pin	21*12*7
RB3600-100-5R3CC	(-1dB) 3550~3650	2.2	3450M,≥30	3750M,≥30	0.8 Pin	30*12*7

产品型号	通带频率(MHz)	中心插损(dB)	阻带抑制(dB)		输入输出端口	结构尺寸(mm)
RB3618-42-4R3CC	(-1dB) 3597~3639	4	3498M,≥50	3738M,≥50	0.8 Pin	30*12*7
RB3650-120-9R4CC	(-1dB) 3590~3710	4	3400M,≥85	3900M,≥85	0.8 Pin	38*12*7
RB3680-30-7R4CC	(-1dB) 3665~3695	7	3600M,≥70	3760M,≥70	0.8 Pin	38*12*7
RB3700-25-6R4CF	(-1dB) 3687~3713	6.5	3600M,≥70	3800M,≥70	0.5 Pin	37*12*7
RB3700-100-7R4CS	(-1dB) 3650~3750	3	3500M,≥70	3900M,≥70	SMA-K	37*12*7
RB3720-20-6R3C	(-0.5dB) 3710~3730	6	3600M,≥70	3840M,≥70	0.8 Pin	29*12*7
RB3750-250-8R3CC	(-1dB) 3625~3875	2.5	3450M,≥65	4300-8000M,≥70	0.8 Pin	30*12*7
RB3775-30-6E3D	(-1dB) 3760~3790	6.5	3700M,≥50	3850M,≥50	0.8 Pin	25*10*6
RB3800-50-6R3CF	(-1dB) 3775~3825	5	3700M,≥50	3900M,≥50	0.8 Pin	29*12*7
RB3825-100-6R4C	(-1dB) 3775~3875	3.5	3360M,≥80	4200M,≥50	0.8 Pin	37*12*7
RB3840-40-4R3CC	(-1dB) 3820~3860	4.5	3680M,≥75	4000M,≥75	0.8 Pin	30*12*7
RB3840-100-7E5CF	(-1dB) 3790~3890	3.5	3690M,≥50	3990M,≥50	0.8 Pin	32*12*6
RB3850-120-9R4CC	(-1dB) 3790~3910	4	3600M,≥85	4100M,≥85	0.8 Pin	38*12*7
RB3900-30-7C1B	(-1dB) 3885~3915	6	3800M,≥80	4000M,≥80	0.8 Pin	40.4*12*10
RB3950-44-6R4CCS	(-1dB) 3928~3972	5	3830M,≥60	4070M,≥60	SMA-K	38*12*7
RB3960-20/H-7R4C	(-0.5dB) 3950~3970	6	3860M,≥80	4060M,≥80	0.8 Pin	37*12*7
RB3960-120-6R4C	(-1dB) 3900~4020	3	3660M,≥70	4260M,≥65	0.8 Pin	37*12*7
RB3980-40-7R4CS	(-1dB) 3960~4000	6	3900M,≥50	4100M,≥75	SMA-K	37*12*7
RB4000-60-6R3CP	(-0.5dB)3970~4030	4	3730M,≥78	4270M,≥78	0.8 Pin	30*12*7
RB4050-100-6R4CS	(-1dB)4000~4100	4	3800M,≥60	4200M,≥30	SMA-K	37*12*7
RB4100-200-7E5CF	(-1dB)4000~4300	3	3600M,≥65	4400-10000M,≥50	0.5 Pin	32*12*6
RB4150-60-6E4DF	(-1dB)4120~4180	4	3900M,≥70	4400-5500M,≥70	0.8 Pin	29*10*6
RB4160-40-9R4CC	(-1dB)4140~4180	8.5	4080M,≥70	4240M,≥70	0.8 Pin	38*12*7
RB4200-20-7R4CC	(-1dB)4190~4210	7	4100M,≥80	4300M,≥80	0.8 Pin	38*12*7
RB4200-150-5R3CF	(-1dB)4125~4275	2.5	3800M,≥60	4400M,≥60	0.8 Pin	29*12*7
RB4240-10-5R3CS	(-0.2dB)4235~4245	5	4110M,≥60	4370M,≥60	SMA-K	29*12*7
RB4250-300-8R4C	(-1.5dB)4100~4400	3	3950M,≥45	4550M,≥45	0.8 Pin	37*12*7
RB4300-40-5E3C	(-1dB)4280~4320	6	4100M,≥65	4500M,≥65	0.8 Pin	25*12*6
RB4300-200-7R4CC	(-0.8dB)4200~4400	2.8	4000M,≥45	4600M,≥45	0.8 Pin	38*12*7
RB4310-90-7R4C	(-1dB)4265~4355	4	4130M,≥60	4490M,≥60	0.8 Pin	37*12*7
RB4336-50-9R5C	(-1dB)4311~4361	8	4236M,≥70	4436M,≥70	0.8 Pin	45*12*7
RB4350-50-5E3CF	(-1dB)4325~4375	4.5	4070M,≥70	4630M,≥70	0.8 Pin	25*12*6
RB4400-70/H-7E5DF	(-0.5dB)4065~4435	4	4260M,≥50	4540-9000M,≥50	0.5 Pin	32*10*6
RB4450-54-7R4CS	(-0.8dB)4423~4477	5.5	4320M,≥60	4580M,≥60	SMA-K	37*12*7
RB4465-100-7R4CC	(-1dB)4415~4515	6	4265M,≥65	4665M,≥65	0.8 Pin	38*12*7
RB4500-80-6C1B	(-1dB)4460~4540	4	4000M,≥60	5000M,≥60	0.8 Pin	40.4*12*10
RB4500-200-7E5D	(-1dB)4400~4600	3.5	4000M,≥40	4700-8500M,≥30	0.8 Pin	32*10*6

产品型号	通带频率(MHz)	中心插损(dB)	阻带抑制(dB)		输入输出端口	结构尺寸(mm)
RB4520-10-5E3CF	(-0.2dB)4515~4525	5	4250M,≥70	4800M,≥70	0.5 Pin	25*12*6
RB4560-50-7R4CC	(-1dB)4535~4585	6	4360M,≥85	4760M,≥85	0.8 Pin	38*12*7
RB4600-50-6R3C	(-1dB)4575~4625	6	4400M,≥70	4800M,≥70	0.8 Pin	29*12*7
RB4620-36-5R3C	(-1dB)4602~4638	5	4420M,≥60	4820M,≥60	0.8 Pin	29*12*7
RB4650-200-7R4CC	(-1dB)4550~4750	3	4300M,≥40	5000-5500M,≥60	0.8 Pin	38*12*7
RB4700-200-7E5CF	(-1dB)4600~4800	3	4200M,≥65	5000-11500M,≥50	0.5 Pin	32*12*6
RB4750-500-6S33	(-1dB)4500~5000	1.8	4150M,≥30	5350M,≥30	0.5 Pin	25*12*6
RB4800-40-7R4C	(-1dB)4780~4820	7.5	4700M,≥50	4900M,≥50	0.8 Pin	37*12*7
RB4800-100-5R3C	(-1dB)4750~4850	3	4440M,≥65	5160M,≥65	0.8 Pin	29*12*7
RB4850-60-8E3D	(-1dB)4820~4880	7	4650M,≥55	5050-10000M,≥55	0.8 Pin	25*10*6
RB4900-200-9R4C	(-1dB)4800~5000	3.5	4600M,≥70	5600M,≥70	0.8 Pin	37*12*7
RB4945-100-7R4CC	(-1dB)4895~4995	6	4745M,≥65	5145M,≥65	0.8 Pin	38*12*7
RB5000-60-6R3C	(-1dB)4970~5030	6	4800M,≥65	5200M,≥65	0.8 Pin	29*12*7
RB5000-100-4R3C	(-1dB)4950~5050	4	4000M,≥50	6000M,≥50	0.8 Pin	29*12*7
RB5065-100-7R4CC	(-1dB)5015~5115	6	4815M,≥85	5315M,≥85	0.8 Pin	38*12*7
RB5100-30-8R4CF	(-1dB)5185~5115	9	5000M,≥55	5200M,≥55	0.8 Pin	37*12*7
RB5160-50-5R3B	(-1dB)5135~5185	5	5040M,≥50	5280-8100M,≥50	0.8 Pin	29*16*7
RB5200-50-5R3C	(-1dB)5175~5225	4	5000M,≥45	5400M,≥45	0.8 Pin	29*12*7
RB5200-240-7R4CF	(-1dB)5080~5320	3	4120M,≥80	6660-7060M,≥60	0.8 Pin	37*14*7
RB5300-20-6R3CF	(-0.2dB)5290~5310	5	4700M,≥70	5000M,≥70	0.5 Pin	29*12*7
RB5300-200-7E5CS	(-1dB)5200~5400	3	4950M,≥60	5650M,≥60	SMA-K	32*12*7
RB5450-300-8R4C	(-1.5dB)5300~5600	3	5150M,≥45	5750M,≥45	0.8 Pin	37*12*7
RB5500-50-7R4C	(-1dB)5475~5525	4	5400M,≥40	5600M,≥40	0.8 Pin	37*12*7
RB5500-600-8D3	(-1dB)5200~5800	3	4900M,≥50	6150-11000M,≥50	0.8 Pin	35*12*7
RB5600-150-5R3C	(-1dB)5525~5675	4	4800M,≥60	6400M,≥60	0.8 Pin	29*12*7
RB5640-60-5E3C	(-0.5dB)5610~5670	4.5	5340M,≥70	5360M,≥65	0.8 Pin	25*12*6
RB5700-60-6E4DF	(-1dB)5670~5730	5	5400M,≥70	6000M,≥70	0.8 Pin	29*10*7
RB5725-100-6E4CF	(-1dB)5675~5775	4	5225M,≥50	6225M,≥75	0.8 Pin	29*12*6
RB5800-420-7E3DF	(-1.5dB)5590~6010	2.8	5300M,≥45	6300-8000M,≥45	0.8 Pin	25*10*6
RB5900-60-6R3C	(-1dB)5870~5930	6	5700M,≥65	6100M,≥65	0.8 Pin	29*12*7
RB5970-100-6R3C	(-1dB)5920~6020	3	4800M,≥70	7140M,≥70	0.8 Pin	29*12*7
RB6000-500-6R3C	(-1dB)5750~6250	1.8	5500M,≥30	6500M,≥25	0.8 Pin	29*12*7
RB6200-60-6R4CC	(-1dB)6170~6230	6	6000M,≥80	6400M,≥80	0.8 Pin	38*12*7
RB6345-110/U-5E3C	(-1dB)6290~6400	3	6000M,≥60	6700M,≥60	0.8 Pin	25*12*6
RB6500-60-6R3C	(-1dB)6470~6530	6	6300M,≥65	6700M,≥65	0.8 Pin	29*12*7
RB6525-200-9R4CC	(-1dB)6425~6625	4	6195M,≥75	6855M,≥75	0.8 Pin	38*12*7
RB6600-60-6R4CC	(-1dB)6570~6630	6	6400M,≥80	6800M,≥80	0.8 Pin	38*12*7

产品型号	通带频率(MHz)	中心插损(dB)	阻带抑制(dB)		输入输出端口	结构尺寸(mm)
RB6800-100-6R4CF	(-1dB)6750~6850	3.5	5900M,≥70	7200M,≥70	0.8 Pin	37*12*7
RB6960-60-7R4C	(-1dB)6930~6990	6.5	6800M,≥75	7120M,≥75	0.8 Pin	37*12*7
RB7125-200-9R4CC	(-1dB)7025~7225	4	6795M,≥75	7455M,≥75	0.8 Pin	38*12*7
RB7500-130-6S32	(-1dB)7435~7565	6	7150M,≥60	7850-13000M,≥60	0.5 Pin	22*12*6
RB8200-400-7S	(-1dB)8000~8400	4	7480M,≥55	8920M,≥55	0.5 Pin	20*12*6
RBS750-10-4M21	(-1dB)745~755	5	700M,≥60	800M,≥60	贴片	18*16*5.5
RBS800-38-7M24	(-1dB)781~819	3	730M,≥60	870M,≥60	贴片	30*16*5.5
RBS850-5/H-5M12	(-0.5dB)843~853	5	820M,≥50	880M,≥50	贴片	22*14*5.5
RBS1000-20-4M31C	(-1dB)990~1010	3	900M,≥50	1100-2300M,≥50	贴片	15*12*4.5
RBS1030-10-6M	(-0.5dB)1025~1035	5.5	970M,≥75	1090M,≥55	贴片	26*14*5.5
RBS1050-100-6M33	(-1dB)1000~1100	2	870M,≥60	1230M,≥60	贴片	22*12*4.5
RBS1060-80-7M04	(-1dB)1020~1100	3	960M,≥50	1160M,≥50	贴片	30*12*5.5
RBS1060-140-6M33	(-1dB)990~1130	2.5	910M,≥30	1210M,≥30	贴片	22*12*4.5
RBS1087-94-7M34	(-0.6dB)1040~1134	3	960M,≥50	1300-1734M≥60	贴片	25*12*4.5
RBS1090-25-4M	(-1dB)1084~1096	2.5	1020M,≥45	1160M,≥45	贴片	18*13*5.5
RBS1092.5-265-7M24	(-0.5dB)960~1225	1	800M,≥50	1500M,≥50	贴片	30*16*5.5
RBS1100-20-4M01	(-1dB)1090~1110	4	1000M,≥65	1200M,≥65	贴片	18*12*5.5
RBS1130-42-6M13	(-1dB)1109~1151	4	1040M,≥65	1270M,≥65	贴片	26*14*5.5
RBS1140-15-5M02	(-1dB)1133~1148	5	1080M,≥70	1200M,≥70	贴片	22*12*5.5
RBS1200-48-5M32C	(-0.8dB)1176~1224	2.8	1025M,≥60	1375M,≥60	贴片	18*12*4.5
RBS1230-30-4MG	(-1dB)1215~1245	3.5	1110M,≥35	1350M,≥35	贴片	10*12*3.5
RBS1275-150/U-6M33	(-1dB)1200~1350	1.5	1100M,≥50	1490-3300M,≥50	贴片	22*12*4.5
RBS1290-5/H-5M02	(-0.5dB)1288~1293	5.5	1255M,≥50	1325M,≥50	贴片	22*12*5.5
RBS1300-20-7M04	(-3dB)1290~1310	6.5	1272M,≥40	1328M,≥40	贴片	30*12*5.5
RBS1320-30-5M02	(-1dB)1305~1335	3.5	1235M,≥60	1405M,≥60	贴片	22*12*5.5
RBS1350-20-7M04	(-1dB)1340~1360	6.5	1322M,≥40	1378M,≥40	贴片	30*12*5.5
RBS1350-60/H-5M32C	(-0.5dB)1320~1380	2.5	1150M,≥60	1550M,≥60	贴片	18*12*4.5
RBS1400-20-4M01	(-1dB)1390~1410	4	1300M,≥65	1500M,≥65	贴片	18*12*5.5
RBS1400-100-5M32	(-1dB)1300~1500	1.5	1268M,≥40	1575M,≥40	贴片	18*12*4.5
RBS1420-50-8MK	(-1dB)1395~1445	4.5	1350M,≥60	1500-3200M,≥60	贴片	18*14*3.5
RBS1450-20-7M04	(-3dB)1440~1460	6.5	1422M,≥40	1478M,≥40	贴片	30*12*5.5
RBS1464-26-4MG	(-0.4dB)1451~1477	4.5	1090M,≥30	1530-1600M,≥30	贴片	10*12*3.5
RBS1500-20-4M01	(-1dB)1490~1510	4	1400M,≥65	1600M,≥65	贴片	18*12*5.5
RBS1532-10-4MG	(-0.4dB)1527~1537	4.5	1464M,≥30	1812M,≥30	贴片	10*12*3.5
RBS1572-30-4M73	(-1dB)1557~1587	2	1522M,≥25	1622M,≥25	贴片	26*16*7.5
RBS1600-20-6M03	(-1dB)1590~1610	5	1520M,≥80	1680M,≥80	贴片	26*12*5.5
RBS1640-5-4M31	(-0.2dB)1637~1643	4	1500M,≥60	1780M,≥60	贴片	15*12*4.5

产品型号	通带频率(MHz)	中心插损(dB)	阻带抑制(dB)		输入输出端口	结构尺寸(mm)
RBS1690-40-4M31	(-0.8dB)1670~1710	3	1550M,≥50	1850M,≥50	贴片	15*12*4.5
RBS1742-50-5M02	(-1dB)1717~1767	2.5	1500M,≥70	2000-3500M,≥70	贴片	22*12*5.5
RBS1750-100-7M34	(-1dB)1700~1800	2.5	1600M,≥70	1900-3000M,≥20	贴片	25*12*4.5
RBS1800-60-7M34C	(-1dB)1770~1830	3.5	1700M,≥60	1900-4000M,≥60	贴片	25*12*4.5
RBS1800-100-6MI	(-1dB)1750~1850	2.5	1600M,≥55	2000M,≥55	贴片	14*10*3.5
RBS1800-200-7M34	(-1dB)1700~1900	2	1500M,≥50	2300-4000M,≥50	贴片	25*12*4.5
RBS1840-20-6M03	(-1dB)1830~1850	5	1760M,≥80	1920M,≥80	贴片	26*12*5.5
RBS1995-30/H-5M02	(-0.5dB)1980~2010	2.8	1855M,≥65	2135M,≥65	贴片	22*12*5.5
RBS2000-11/H-5M32	(-0.5dB)1995~2006	6.5	1970M,≥30	2030M,≥30	贴片	18*12*4.5
RBS2040-20-5M32	(-1dB)2030~2050	3.5	1920M,≥60	2160M,≥60	贴片	18*12*4.5
RBS2069-102-7M04	(-1dB)2018~2120	3	1969M,≥30	2169M,≥30	贴片	30*12*5.5
RBS2072.5-95-3M30	(-0.5dB)2025~2120	1	1700M,≥30	2450M,≥30	贴片	12*12*4.5
RBS2097-30-4M01	(-0.5dB)2082~2112	2.2	1968M,≥45	2266-2288M,≥55	贴片	18*12*5.5
RBS2140-80/H-8M05	(-0.5dB)2100~2180	3	2000M,≥60	2280M,≥60	贴片	34*12*5.5
RBS2185-30-5M02	(-1dB)2170~2200	4	2145M,≥25	2225M,≥25	贴片	22*12*5.5
RBS2200-12/H-6M33C	(-0.5dB)2194～2206	5.5	2140M,≥55	2260M,≥55	贴片	22*12*4.5
RBS2245-50-4M31C	(-0.5dB)2220~2270	1.5	2020M,≥40,	2480-2540M,≥40	贴片	15*12*4.5
RBS2250-50-7MJ	(-1dB)2225~2275	5	2140M,≥65	2360M,≥65	贴片	16*12*3.5
RBS2250A-100-5M32C	(-1dB)2200~2300	2.5	2050M,≥45	2450M,≥45	贴片	18*12*4.5
RBS2260-24/H-5M32C	(-0.5dB)2248~2272	4	2120M,≥60	2350-5000M,≥50	贴片	18*12*4.5
RBS2285-20-5M02	(-3dB)2275~2295	5.5	2215M,≥55	2355M,≥55	贴片	22*12*5.5
RBS2300-20-4M01	(-0.5dB)2290~2310	3	2000M,≥45	2600M,≥45	贴片	18*12*5.5
RBS2350-300-4M31C	(-1dB)2200~2500	0.8	1650M,≥40	3050M,≥40	贴片	15*12*4.5
RBS2400-12/H-6M33C	(-0.5dB)2394~2406	6	2280M,≥75	2460M,≥50	贴片	22*12*4.5
RBS2422-40-5M32C	(-1dB)2402~2442	3.5	2342M,≥40	2502M,≥40	贴片	18*12*4.5
RBS2440-80/H-8M05	(-0.5dB)2400~2480	3	2300M,≥60	2580M,≥60	贴片	34*12*5.5
RBS2483-20/H-7M34	(-0.5dB)2473~2493	7	2433M,≥50	2533M,≥50	贴片	25*12*4.5
RBS2500-30-5MH	(-0.8dB)2485~2515	6	2400M,≥43	2600M,≥43	贴片	12*12*3.5
RBS2775-170-6M33	(-0.5dB)2690~2860	2.5	2525M,≥40	3025M,≥40	贴片	22*12*4.5
RBS2815-220-5M32	(-1dB)2705~2925	1.5	2400M,≥60	3400-6800M,≥60	贴片	18*12*4.5
RBS2900-20-4M31	(-1dB)2890~2910	5.5	2570M,≥30	2950M,≥30	贴片	15*12*4.5
RBS3000-20-3M30	(-0.3dB)2990~3010	2.5	2750M,≥45	3250M,≥45	贴片	12*10*4.5
RBS3100-120-4M01	(-1dB)3040~3160	2	2900M,≥30	3300M,≥30	贴片	18*12*5.5
RBS3135-40-4M01	(-3dB)3115~3155	3.5	3035M,≥40	3270M,≥40	贴片	18*12*5.5
RBS3200-25-7M04	(-1dB)3188~3213	6.5	3120M,≥80	3280M,≥80	贴片	30*12*5.5
RBS3340-50-6M03	(-1dB)3315~3365	3.5	3090M,≥70	3600-7000M,≥70	贴片	26*12*5.5
RBS3400-100-7MJ	(-1dB)3350~3450	3.5	3250M,≥45	3550M,≥45	贴片	16*10*3.5

产品型号	通带频率(MHz)	中心插损(dB)	阻带抑制(dB)		输入输出端口	结构尺寸(mm)
RBS3500-200/T-6MI	(-3dB)3400~3600	2.5	3630M,≥8	3700M,≥33	贴片	14*10*3.5
RBS3600-30-5M02	(-1dB)3585~3615	5.5	3500M,≥60	3700M,≥60	贴片	22*12*5.5
RBS3780-40-6M03	(-1dB)3760~3800	5.5	3680M,≥60	3880M,≥60	贴片	26*12*5.5
RBS4000-6/H-4MG	(-0.5dB)3997~4003	5	3900M,≥35	4100-6000M,≥35	贴片	10*10*3.5
RBS4260-120-5M32C	(-1dB)4200~4320	2.5	3840M,≥60	4800-5760M,≥60	贴片	18*12*4.5
RBS4500-45-5M32C	(-1dB)4478~4523	5.5	4200M,≥60	4800-5400M,≥60	贴片	18*12*4.5
RBS5550-400-7MJ	(-1.2dB)5350~5450	2.8	5050M,≥50	6050M,≥50	贴片	16*10*3.5

介质带阻滤波器

产品型号	通带频率(MHz)	插损(dB)	阻带抑制(dB)	输入输出端口	尺寸(mm)
RR364-2-3CS	110~356M,372~400M	3	363~365M,≥55	SMA-K	80*30*10
RR450-3-3CS	DC~438M,470~900M	1	448~452M,≥20	SMA-K	50*30*8
RR510-3-3CS	DC~495M,535~1020M	1	508~512M,≥20	SMA-K	50*30*8
RR780-10-2R4B	840~860M	1	775~785M,≥30	0.8 Pin	37*16*7
RR880-20-4R8BS	DC~830M,930~1000M	2	870~890M,≥40	SMA-K	51*16*9
RR1030-20-5C	DC~970M,1130~2000M	1.5	1020~1040M,≥70	0.8 Pin	60*14*7
RR1055A-10-5R9B	DC~1025M	1.8	1050~1060M,≥45	0.8 Pin	63*16*9
RR1090-20-5C	DC~1030M,1190~2000M	1.5	1080~1100M,≥70	0.8 Pin	60*14*7
RR1150-10-3R4BF	1200~1500M	1.5	1150M,≥45	0.8 Pin	37*16*7
RR1242-76-4CS	1350~1400M,1640~1700M	1.8	1204~1280M,≥70	SMA-K	63*16*9
RR1268-20-4R8CS	DC~1210M,1340~2200M	2	1258~1278M,≥50	SMA-K	51*12*9
RR1320-10-3CS	1340~1740M	2	1315~1325M,≥35	SMA-K	70*25*10
RR1575-20-3R3CS	1300~1400M	0.8	1565~1585M,≥40	SMA-K	37*12*7
RR1600-10-3R5CS	900~1500M	1.5	1595~1605M,≥50	SMA-K	45*12*9
RR1750-10-4R5CS	DC~1675M	1.2	1745~1755M,≥50	SMA-K	45*12*7
RR1800-100-5R9CS	1200~1600M,2050~3800M	2	1750~1850M,≥40	SMA-K	63*16*9
RR1950-10-4R5C	1980~2550M	2.2	1945~1955M,≥55	0.8 Pin	45*12*7
RR2000-10-3R4CS	1000~1900M,2100~3000M	1.5	1995~2005M,≥50	SMA-K	37*12*7
RR2142-10-3R3C	2277~2287M	0.8	2137~2147M,≥45	0.8 Pin	29*12*7
RR2250-120-6CS	DC~1780M,2720~3200M	1	2190~2310M,≥70	SMA-K	80*16*10
RR2300-10-5CS	1750~2250M	2	2295~2305M,≥65	SMA-K	53*12*7
RR2300-100-4R5CS	1850~2150M	2	2250~2350M,≥30	SMA-K	45*12*7
RR2400-10-5R5CS	1300~2300M	1.5	2395~2405M,≥50	SMA-K	45*12*9
RR2450-150-6R9CS	DC~2200M,2700~3000M	2	2375~2525M,≥45	SMA-K	63*12*9
RR2500-10-4R4CF	1380~2380M	1.5	2495~2505M,≥55	0.8 Pin	37*12*7

产品型号	通带频率(MHz)	插损(dB)	阻带抑制(dB)	输入输出端口	尺寸(mm)
RR2600-10-4R5CS	DC~2500M,2700~4000M	1.5	2595~2605M,≥50	SMA-K	45*12*7
RR2650-5-4R5C	2700~3500M	2	2647~2653M,≥45	0.8 Pin	45*12*7
RR2700-50-5R8CS	DC~2450M,2925~4500M	3	2675~2725M,≥65	SMA-K	51*12*9
RR2800-400-6R9CS	DC~2300M,3300~5000M	3	2600~3000M,≥65	SMA-K	63*12*9
RR2875-100-5R8CS	DC~2650M,3125~4700M	3	2825~2925M,≥65	SMA-K	51*12*9
RR2950-10-4R5CS	1600~2800M	1.5	2945~2955M,≥60	SMA-K	45*12*7
RR3000-10-4R4C	2100~2900M	2	2995~3005M,≥60	0.8 Pin	37*12*7
RR3050-10-5R5BS	2000~3000M,3150~6000M	1.5	3045~3055M,≥50	SMA-K	45*16*7
RR3100-40-7R4CF	1980~3020M	2	3080~3120M,≥30	0.8 Pin	37*12*7
RR3150-50-5R8C	2000~3050M	2	3125~3175M,≥45	0.8 Pin	51*12*9
RR3200-10-5R9CS	2100~3100M	2	3195~3205M,≥40	SMA-K	63*12*9
RR3200-50-6R9CS	2000~3000M	2	3175~3225M,≥50	SMA-K	63*12*9
RR3250-5-4R5C	3300~4100M	2	3247~3253M,≥45	0.8 Pin	45*12*7
RR3300-20-4R4CS	DC~3200M	1.8	3290~3310M,≥50	SMA-K	37*12*7
RR3450-5-4R5C	3500~4300M	2	3447~3453M,≥45	0.8 Pin	45*12*7
RR3500A-200-4R4C	2000~3250M,3750~4000M	1.8	3400~3600M,≥35	0.8 Pin	37*12*7
RR3570-140-4R8C	DC~3400M	2	3500~3640M,≥30	0.8 Pin	51*12*9
RR3600-20-5R8CF	2500~3500M	1.8	3590~3610M,≥65	0.8 Pin	51*12*7
RR3670-140-4R8C	DC~3500M	1.2	3600~3740M,≥30	0.8 Pin	51*12*9
RR3800-10-3R4CF	3300~3700M	1.8	3795~3805M,≥30	0.4 Pin	37*12*7
RR3850-4-2R2C	2700~3700M	1	3848~3852M,≥35	0.8 Pin	21*12*7
RR3900-10-5R5CS	2800~3800M	1.5	3895~3905M,≥60	SMA-K	45*12*7
RR4000-10-3R3CF	100~3800M	1.5	3995~4005M,≥60	0.8 Pin	29*12*7
RR4100-20-5R5CS	3000~4000M	1.5	4090~4110M,≥65	SMA-K	45*12*7
RR4150-100-5R4CF	2700~4000M	2	4100~4200M,≥30	0.8 Pin	37*12*7
RR4300-10-5R8CS	DC~4200M,4400~6000M	2	4295~4305M,≥50	SMA-K	51*12*9
RR4300A-200-4C	DC~3800M,4800~6000M	1	4200~4400M,≥40	0.4 Pin	31.9*11.9*6.9
RR4400-10-4R4C	3300~4300M	2	4395~4405M,≥45	0.8 Pin	37*12*7
RR4450-10-4E5CF	3300~4300M	1.2	4445~4455M,≥50	0.8 Pin	32*12*6
RR4500-200-6CS	2300~4300M	3.2	4400M,≥55；4600M,≥20	SMA-K	53*12*7
RR4600-10-5R5CS	2500~4500M	2	4595~4605M,≥60	SMA-K	45*12*7
RR4725-450-5R5CS	100~3900M,5300~6000M	2.5	4450~5000M,≥32	SMA-K	45*12*7
RR5000-20-4R4C	2800~4800M	1.5	4990~5010M,≥45	0.8 Pin	37*12*7
RR5300-10-3R3C	3000~5000M	1.2	5295~5305M,≥40	0.4 Pin	29*12*7
RR5350-100-5R4CF	4000~5200M	2.2	5300~5400M,≥30	0.8 Pin	37*12*7
RR5400-10-4R4CF	4500~5300M	2	5395~5405M,≥35	0.5 Pin	37*12*7
RR6200-10-4R3CF	4000~6000M	1.5	6195~6205M,≥40	0.4 Pin	29*12*7

一体化介质滤波器（频率范围500-3500MHz）

为了进一步缩小介质滤波器体积，我们将介质滤波器的谐振及耦合结构进行了一体化设计。采用电磁整体优化仿真，推出了小型一体化介质滤波器产品。一体化介质滤波器采用表贴结构设计，特别适合采用表面贴装工艺的应用环境。

▶ 特点

- 窄带滤波器，温度性能良好，低插损，小尺寸。
- 频率覆盖范围：500-3500MHz
- 3dB带宽：1%-10%
- 阶数：2-8阶
- 结构：表贴，适合大批量贴装。

▶ 命名方法

RBY XX - XX / X - n X X

- 封装代号：C——有屏蔽罩；M——无屏蔽罩、PCB；P——有PCB
- 高度代号：F—— 4~4.5mm；G——4.5~5mm；H——5~5.5mm；J——5.5~ 6mm；K——6~6.5mm
- 阶数
- -0.5dB带宽/H；-3dB带宽/T；-1dB带宽可省略此项
- 通带带宽
- 中心频率
- RBY代表一体化介质带通滤波器

当滤波器出现相同中心频率，相同带宽，相同阶数，相同结构，只是指标不同时，为了不引起混淆，型号在中心频率后加A，B，C……等字母以示区别。

▶ 典型结构

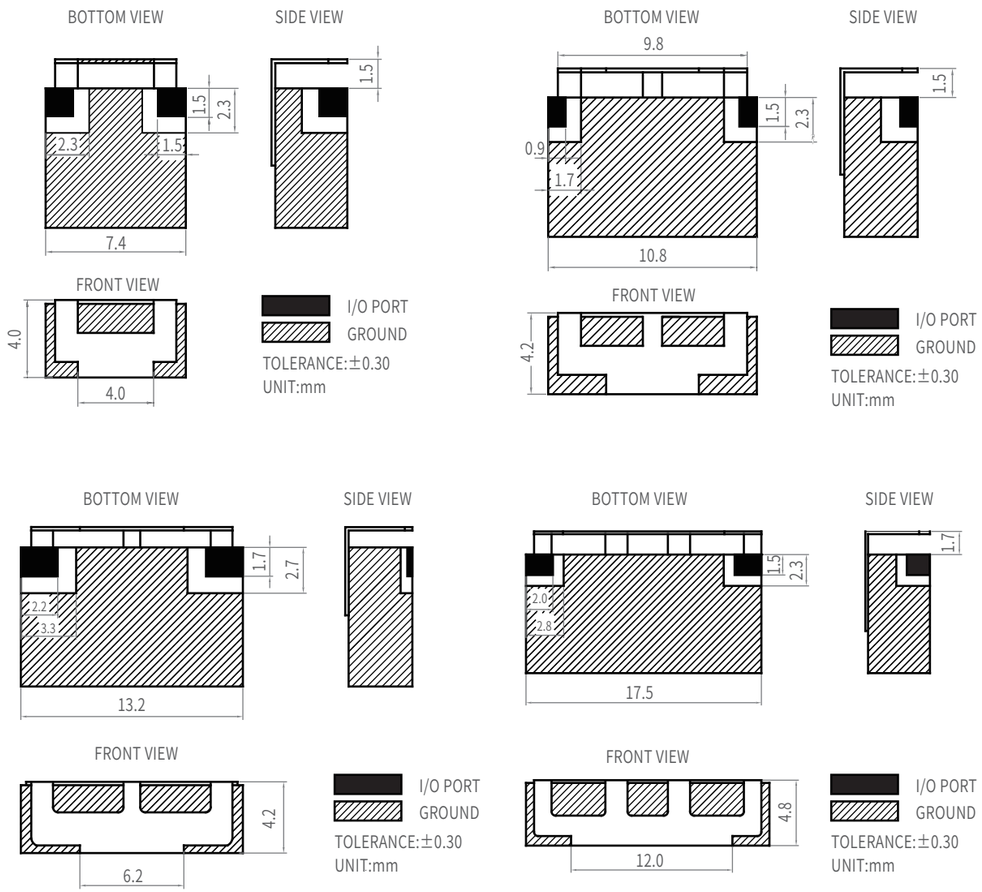

▶ 产品展示



一体化介质部分产品目录 (以中心频率升序)

▶ RBY690-50-P6FC

通带频率(MHz)	中心插损	阻带抑制(dB)		输入输出端口	尺寸(mm)
(-1.5dB) 665~715	≤4.0dB	600M,≥55	780-1250M,≥55	贴片	13*10.5*4.2
外形结构	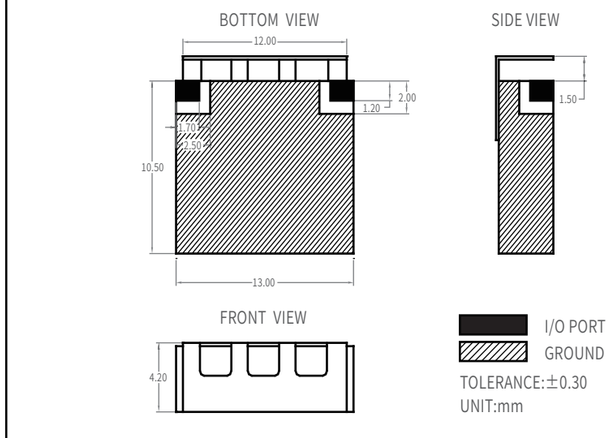				

▶ RBY775-30-P6FC

通带频率(MHz)	中心插损	阻带抑制(dB)		输入输出端口	尺寸(mm)
(-1.3dB) 760~790	≤4.0dB	740M,≥40	810-880M,≥10	贴片	13*9.5*4.2
外形结构	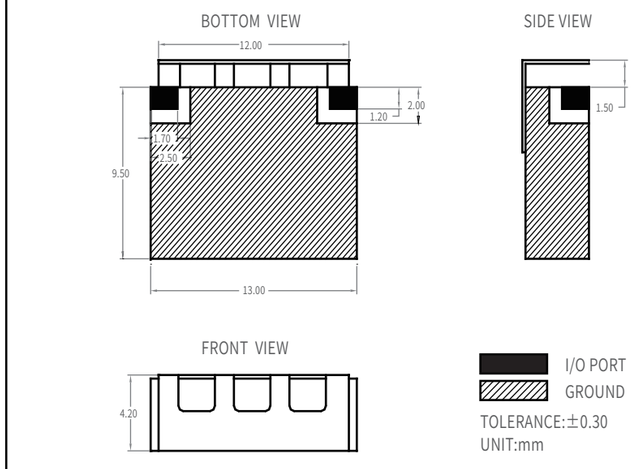				

▶ RBY835-30-P6FC

通带频率(MHz)	中心插损	阻带抑制(dB)		输入输出端口	尺寸(mm)
(-1.3dB) 820~850	≤4.0dB	730M,≥50	940-1600M,≥50	贴片	13*8.8*4.2
外形结构	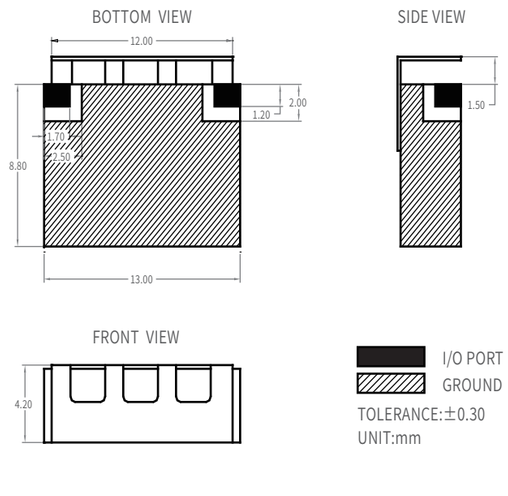				

▶ RBY960-15-P4FC

通带频率(MHz)	中心插损	阻带抑制(dB)		输入输出端口	尺寸(mm)
(-1dB) 952.5~967.5	≤2.2dB	860M,≥40	1060-1700M,≥40	贴片	10.8*7.7*4.2
外形结构	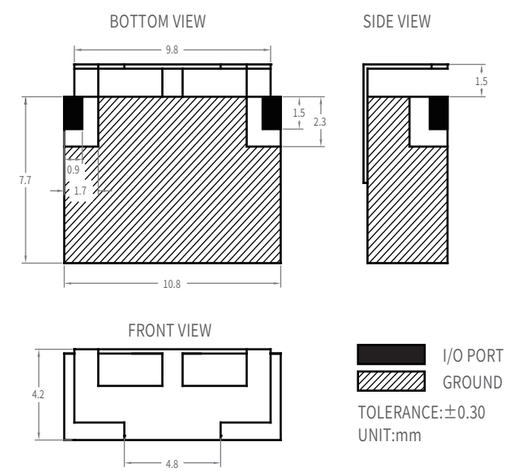				

▶ RBY1192-52-P6FC

通带频率(MHz)	中心插损	阻带抑制(dB)		输入输出端口	尺寸(mm)
(-1dB) 1166~1218	≤3.0dB	1116M,≥45	1267M,≥45	贴片	13*5.9*4.2

外形结构

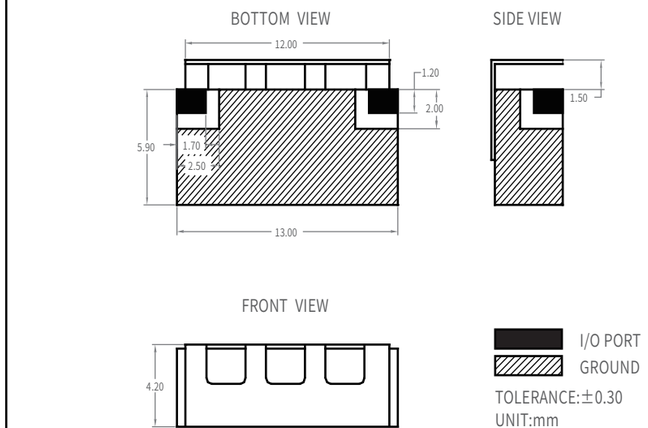

▶ RBY1250-20-P4DC

通带频率(MHz)	中心插损	阻带抑制(dB)		输入输出端口	尺寸(mm)
(-1dB) 1240~1260	≤2.0dB	1160M,≥40	1340-2500M,≥40	贴片	9.0*5.8*3.3

外形结构

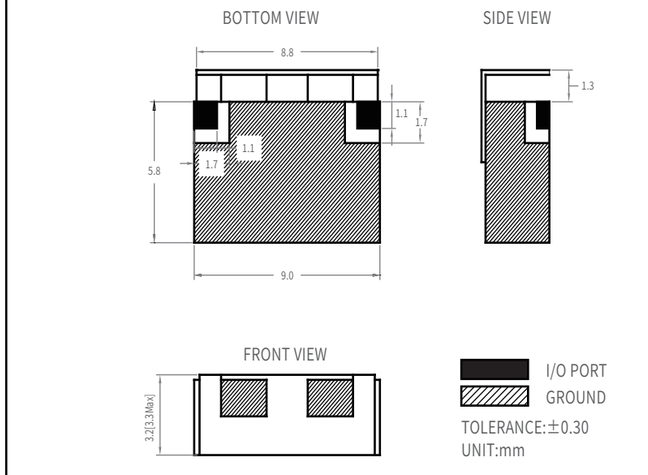

▶ RBY1460-80-P6GC

通带频率(MHz)	中心插损	阻带抑制(dB)		输入输出端口	尺寸(mm)
(-1.5dB) 1420~1500	≤2.0dB	1520M,≥20	1380M,≥40	贴片	17.5*7.3*4.8

外形结构

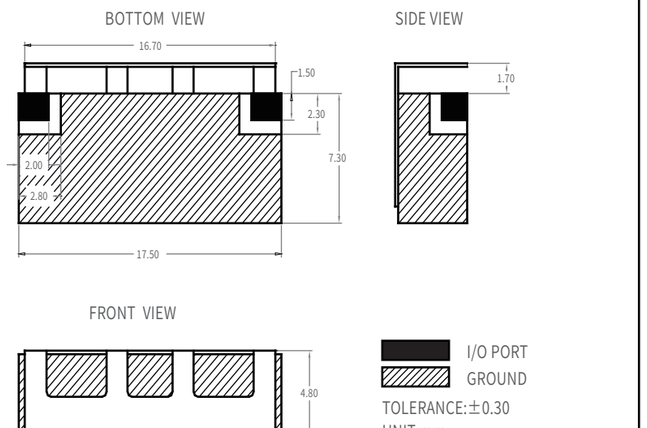

▶ RBY1800-20-P6GC

通带频率(MHz)	中心插损	阻带抑制(dB)		输入输出端口	尺寸(mm)
(-1dB) 1790~1810	≤3.5dB	1690M,≥60	1910M,≥60	贴片	17.5*8.3*4.8

外形结构

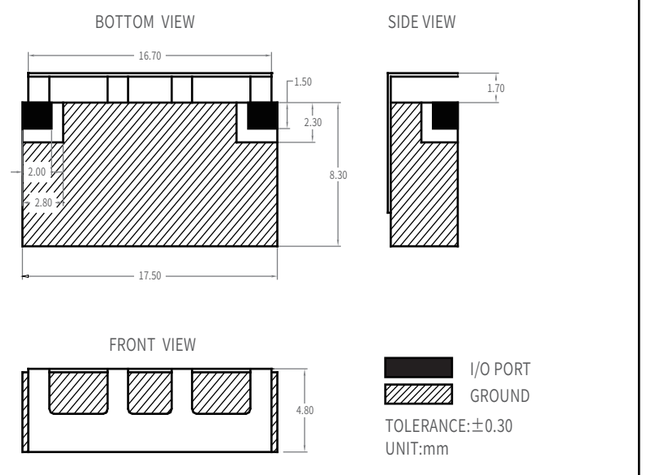

▶ RBY1995-30-P4FC

通带频率(MHz)	中心插损	阻带抑制(dB)		输入输出端口	尺寸(mm)
(-1dB) 1970~2010	≤1.2dB	1700M,≥30	2170-3000M,≥30	贴片	10.8*8.2*4.0
外形结构	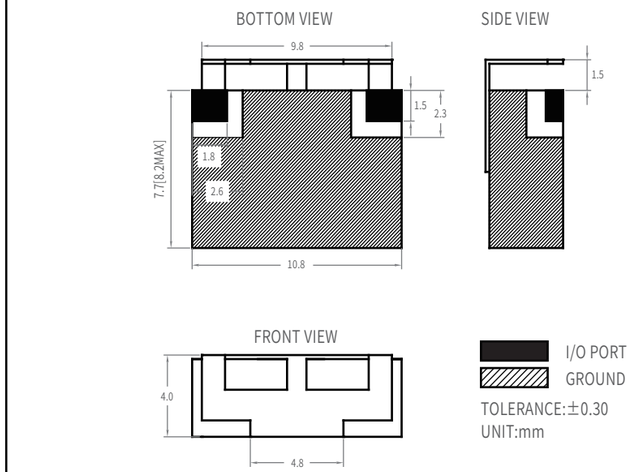				

▶ RBY2250-100-P4FC

通带频率(MHz)	中心插损	阻带抑制(dB)		输入输出端口	尺寸(mm)
(-1dB) 2200~2300	≤1.2dB	2120M,≥22	3000-4200M,≥30	贴片	10.8*7.2*4.0
外形结构	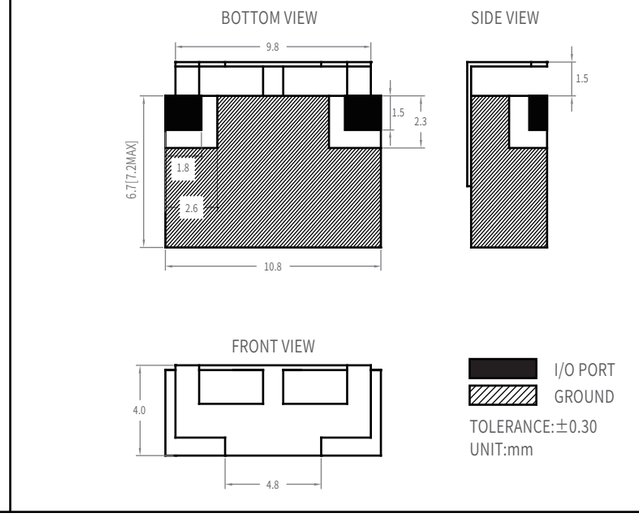				

▶ RBY3200-30-P4DC

通带频率(MHz)	中心插损	阻带抑制(dB)		输入输出端口	尺寸(mm)
(-1dB) 3185~3215	≤3.5dB	3100M,≥45	3300-4800M,≥45	贴片	9.0*4.6*3.3
外形结构	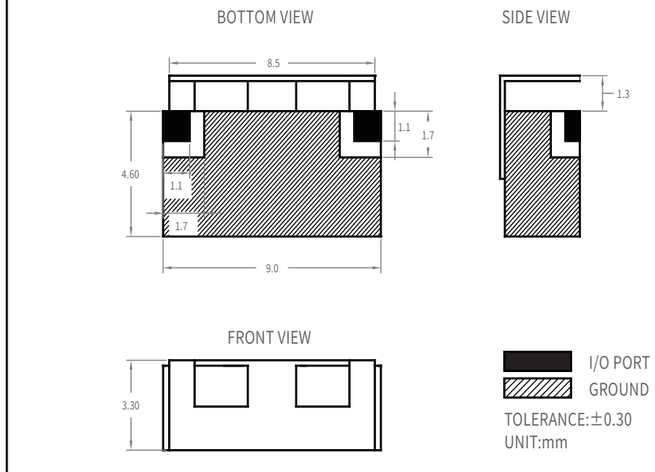				

▶ RBY4125-25-P4DC

通带频率(MHz)	中心插损	阻带抑制(dB)		输入输出端口	尺寸(mm)
(-1dB) 4112.5~4137.5	≤3.0dB	3965M,≥40	4285M,≥40	贴片	9.0*3.5*3.3
外形结构	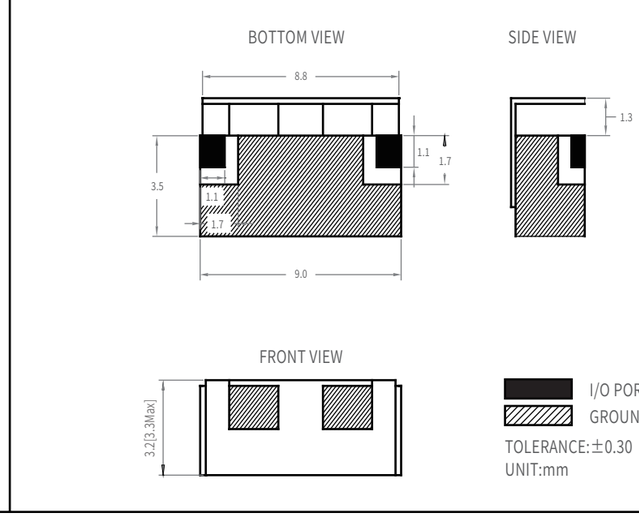				

Part 2 LC滤波器(频率范围0.5-18000MHz)

LC滤波器命名方法

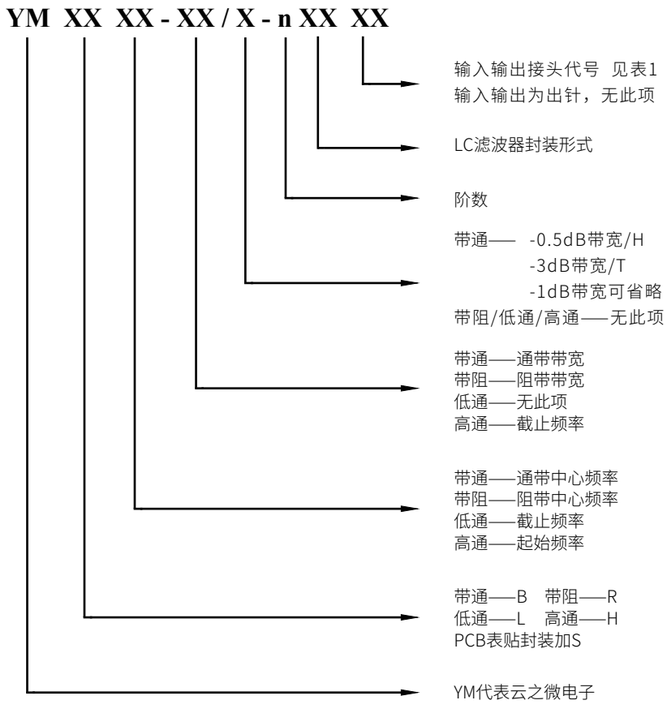

当滤波器出现相同中心频率，相同带宽，相同阶数，相同结构，只是指标不同时，为了不引起混淆，型号在中心频率后加A，B，C……等字母以示区别。

表1 接头代号：

代号	输入	输出
S	SMA-K	SMA-K
SJ	SMA-J	SMA-K
	SMA-K	SMA-J
SD	SMA-J	SMA-J
N	N-K	N-K
NJ	N-J	N-K
	N-K	N-J
ND	N-J	N-J

LC滤波器典型封装

▶ 轴向出针封装

● R□□C系列结构

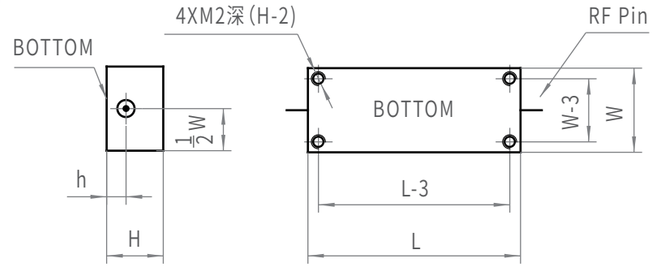

封装代号		L (±0.1mm)	W (±0.1mm)	H (±0.1mm)	h(±0.1mm)
R□BC	R2BC	22	16	7	2.75
	R3BC	30	16	7	2.75
	R4BC	38	16	7	2.75
	R5BC	46	16	7	2.75
R□CC	R2BC	22	12	7	2.75
	R3BC	30	12	7	2.75
	R4BC	38	12	7	2.75
	R5BC	46	12	7	2.75

备注：默认RF Pin为Φ0.8针；如若H、h、RFpin变动，封装代号后加F，以示区分。

● D系列结构

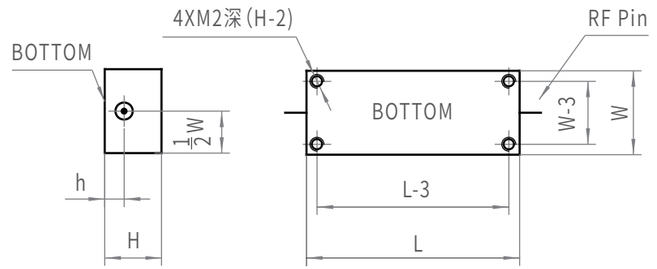

封装代号	L (±0.1mm)	W (±0.1mm)	H (±0.1mm)	h(±0.1mm)
DH	20	12	8	2.75
D1	25	12	8	2.75
D2	30	12	8	2.75
D3	45	12	8	2.75

备注：默认RF Pin为Φ0.8针；如若H、h、RFpin变动，封装代号后加F，以示区分。

● Q系列结构

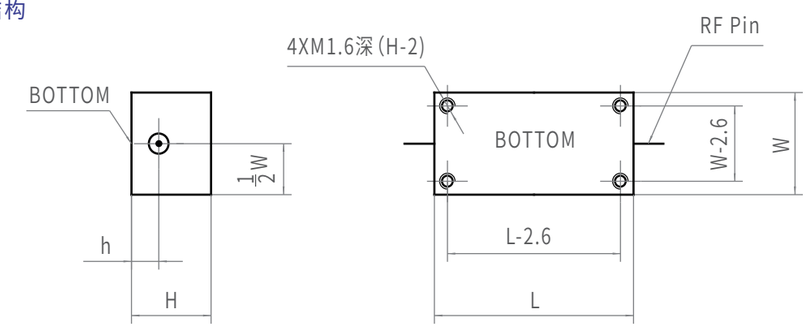

封装代号	L (±0.1mm)	W (±0.1mm)	H (±0.1mm)	h(±0.1mm)
QH	20	10	8	2.75
Q1	25	10	8	2.75
Q2	30	10	8	2.75
Q3	45	10	8	2.75

备注：默认RF Pin为Φ0.8针；如若H、h、RFpin变动，封装代号后加F，以示区分。

▶ 金属表贴封装

● 弯针式

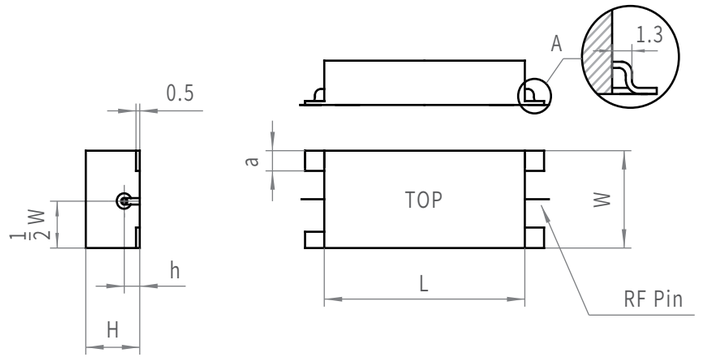

封装代号	L (±0.1mm)	W (±0.1mm)	H (±0.1mm)	h(±0.1mm)	a(±0.1mm)
S31	18	12	6	2	2
S32	22	12	6	2	2
S33	25	12	6	2	2
S34	28	12	6	2	2.5
S41	22	12	7	2	2
S42	26	12	7	2	2.5
S43	30	12	7	2	2.5

备注：默认RF Pin为Φ0.5针；如若H、h、RFpin变动，封装代号后加F，以示区分。

● 底部出针

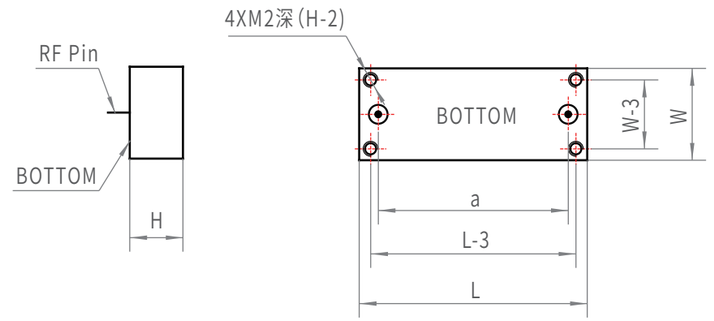

封装形式		L (±0.1mm)	W (±0.1mm)	H (±0.1mm)	a(±0.1mm)
R3	R3BP	30	16	7	25
	R3CP	30	12	7	25
R4	R4BP	38	16	7	33
	R4CP	38	12	7	33
R5	R5BP	46	16	7	41
	R5CP	46	12	7	41
P1A		30	12	10	25
P1B		40.4	12	10	35.4

● 玻璃烧结一体化

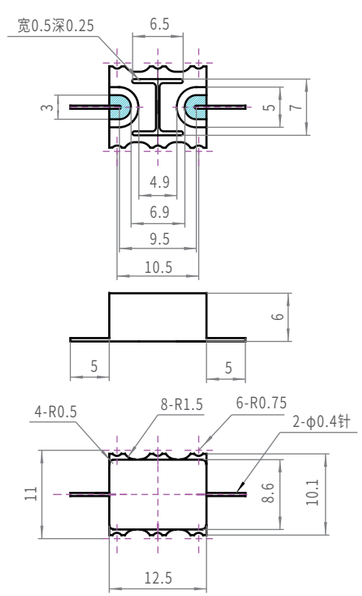

封装代号：M1 (12.5×8.6 mm)

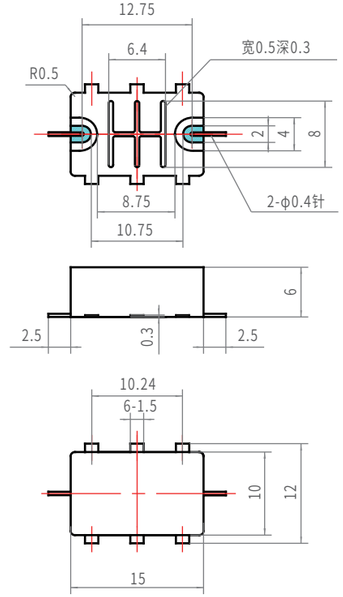

封装代号：M3 (15×10 mm)

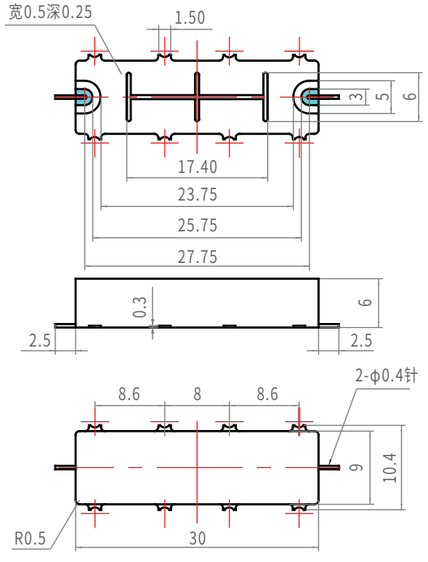

封装代号：M8 (30×9 mm)

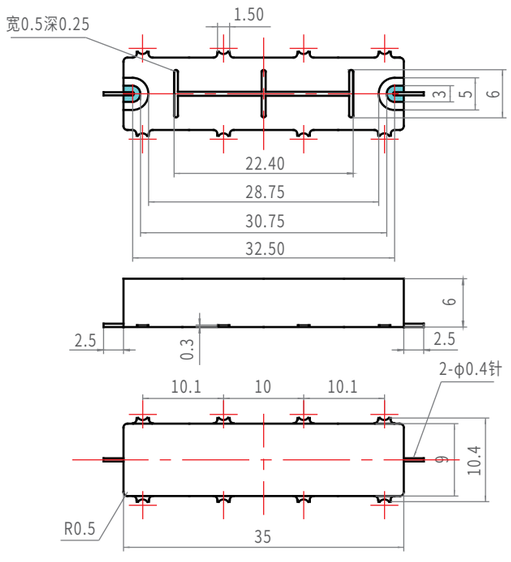

封装代号：M9 (35×9 mm)

● 金属表贴

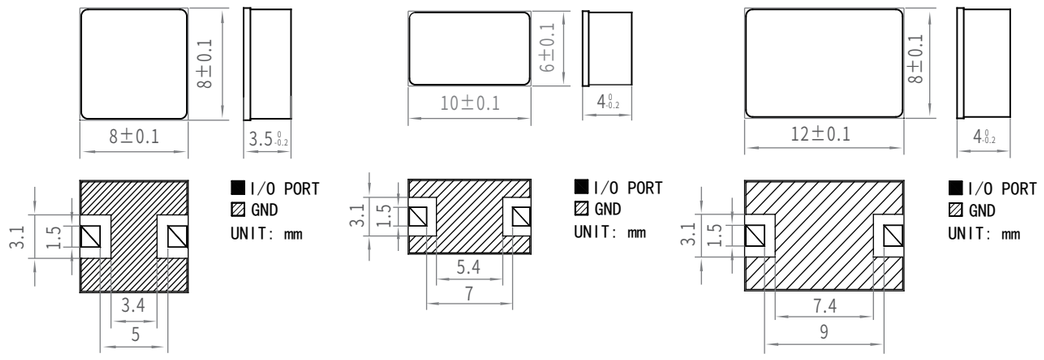

● 金丝键合

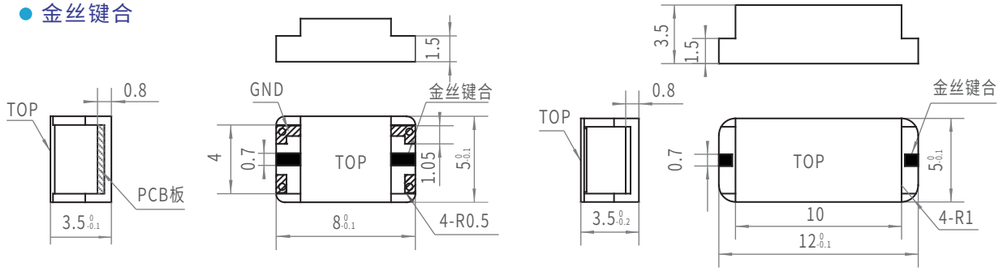

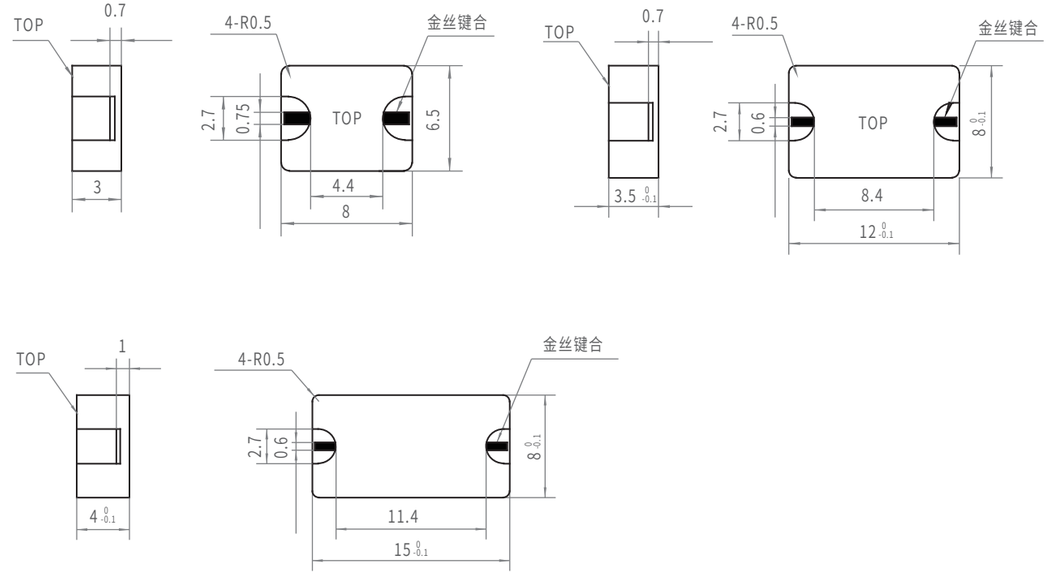

● 陶瓷烧结一体化

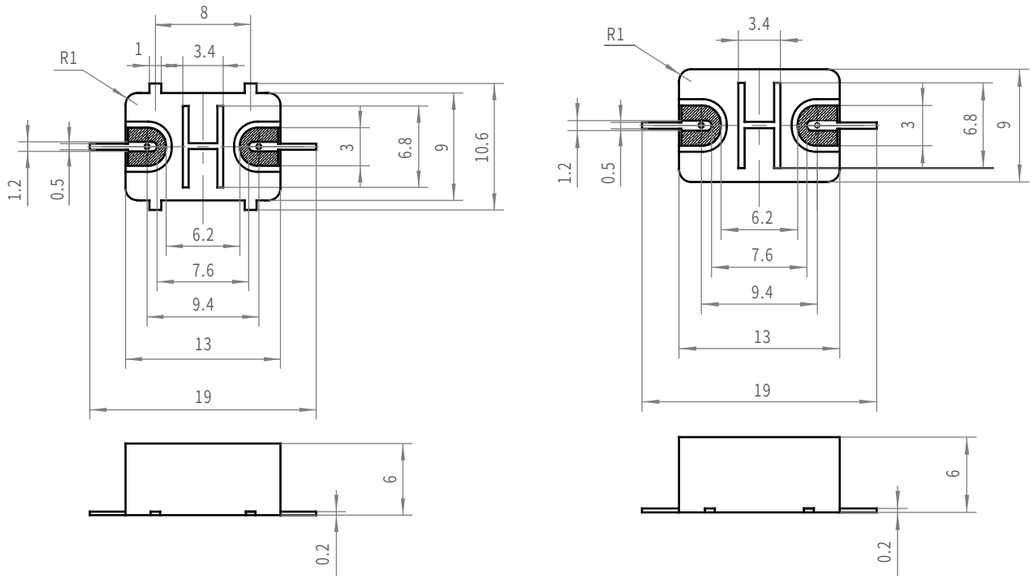

▶ PCB表贴封装（部分）

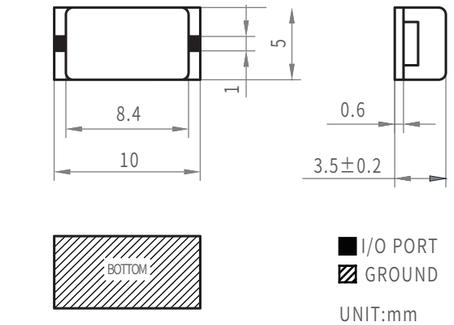

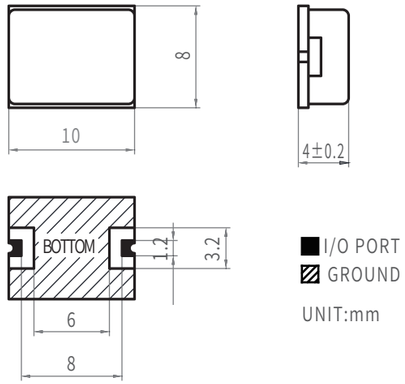

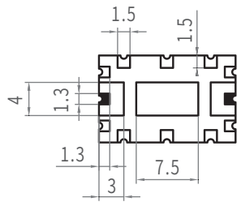

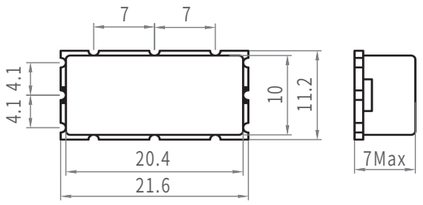

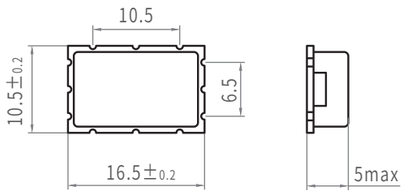

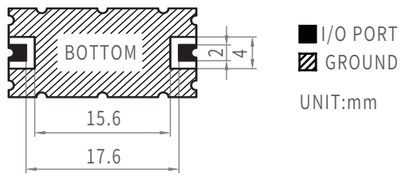

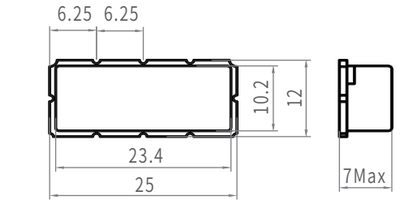

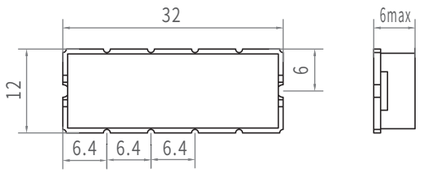

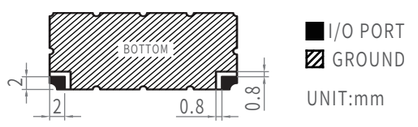

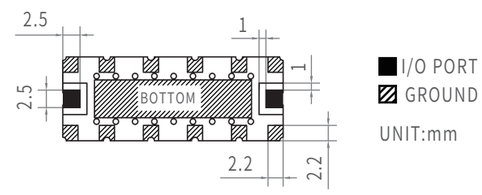

LC滤波器部分产品展示

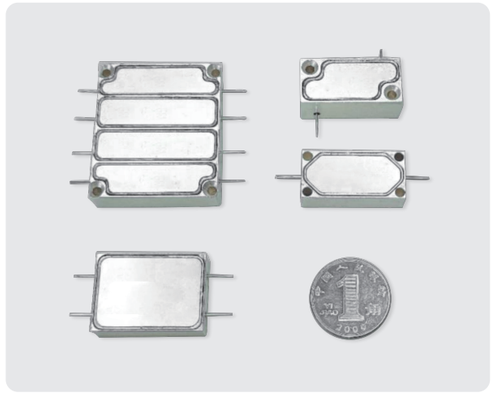

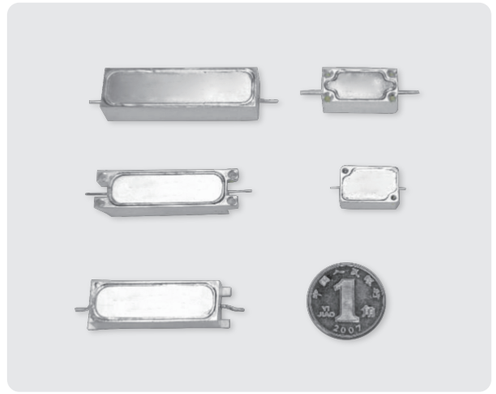

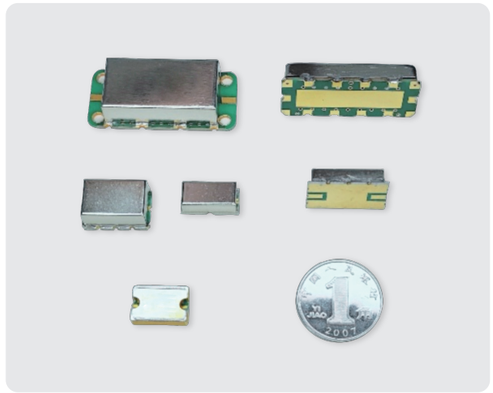

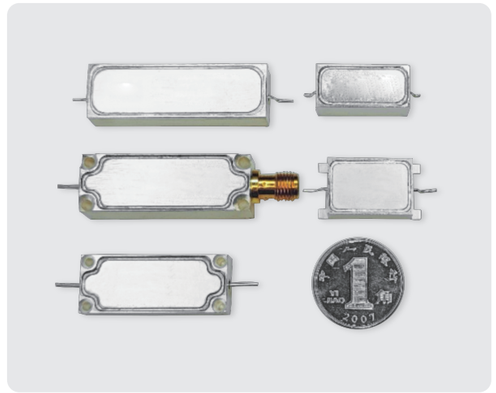

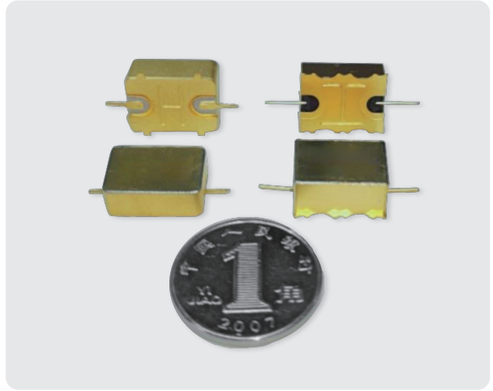

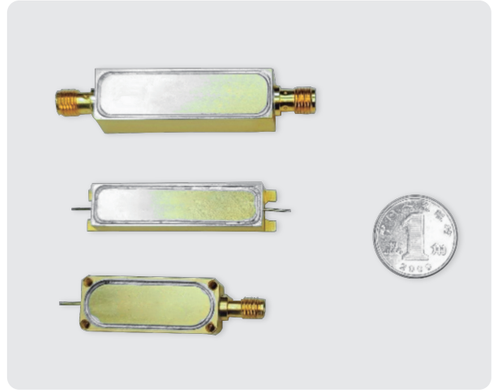

LC滤波器部分产品目录 (以中心频率升序)

▶ 带通滤波器

产品型号	通带频率(MHz)	中心插损(dB)	阻带抑制(dB)		输入输出端口	结构尺寸(mm)
YMB1-0.1-5C1CS	(-1dB) 0.95~1.05	2	0.7M,⩾50	2M,⩾90	SMA-K	40.4*19*10
YMB5-0.4-6C1BS	(-1dB) 4.8~5.2	5.5	4M,⩾50	6M,⩾50	SMA-K	40.4*12*10
YMB10-2-8R4CCS	(-1dB) 9~11	4	6M,⩾60	14M,⩾60	SMA-K	38*12*7
YMB15-1.5-5C1BS	(-1dB) 14.2~15.8	2	10.5M,⩾50	30M,⩾90	SMA-K	40.4*12*10
YMB20-2-4DHF	(-1dB) 19~21	3	10M,⩾65	30M,⩾65	0.8 Pin	20*12*7
YMB26-3-6C1AS	(-1dB) 24.5~27.5	4	20M,⩾50	32M,⩾50	SMA-K	30*12*10
YMB30-10/T-8R4CC	(-3dB) 25~35	2.5	22M,⩾40	38M,⩾40	0.8 Pin	38*12*7
YMB40-5-6C1AS	(-1dB) 37.5~42.5	3.5	20M,⩾80	60M,⩾80	SMA-K	30*12*10
YMB50-4-4D1	(-1dB) 48~52	2.5	40M,⩾40	60M,⩾40	0.8 Pin	25*12*8
YMB57-30-6D1F	(-1dB) 42~72	1.5	30M,⩾40	84-500M,⩾40	0.5 Pin	25*12*7
YMB60-20-8C1B	(-1dB) 50~70	2	40M,⩾65	80-100M,⩾60	0.8 Pin	40.4*12*10
YMB70-50-6M3	(-1dB) 45~95	2	10M,⩾30	124-280M,⩾50	0.4 Pin	15*10*6
YMB72-12-6D1	(-1dB) 66~78	3.5	54M,⩾60	90M,⩾60	0.8 Pin	25*12*8
YMB80-100-7C1BS	(-1dB) 30~130	1.5	10M,⩾60	200M,⩾60	SMA-K	40.4*12*10
YMB90-40-8D3	(-1dB) 70~110	1.5	50M,⩾60	130M,⩾60	0.8 Pin	35*12*8
YMB100-10-5M1	(-0.5dB) 95~105	3	70M,⩾45	130M,⩾45	0.4 Pin	12.5*8.6*6
YMB120-20-4QHF	(-1dB) 110~130	2	90M,⩾30	150M,⩾30	0.8 Pin	20*10*7
YMB125-12/H-4DHF	(-0.5dB) 119~131	3	75M,⩾65	175M,⩾65	0.5 Pin	20*12*7
YMB125-50-6C	(-1dB) 100~150	1.5	50M,⩾50	200M,⩾50	0.5 Pin	30*9.5*6
YMB130-20-5C	(-1dB) 120~140	2	100M,⩾50	200M,⩾50	0.5 Pin	20*9.5*7
YMB140-10-5D3	(-1dB) 135~145	2	100M,⩾40	180-2000M,⩾40	0.8 Pin	35*12*8
YMB140-60/T-6C	(-3dB) 110~170	1.5	40M,⩾60	300-1500M,⩾60	0.5 Pin	20*9.5*6
YMB140-80-6DHF	(-1dB) 100~180	2	60M,⩾40	250-1500M,⩾45	0.8 Pin	20*12*7
YMB150-8-5R3CCS	(-1dB) 146~154	3.5	100M,⩾70	200M,⩾70	SMA-K	30*12*7
YMB150-30-6QHF	(-1dB) 135~165	1.5	85M,⩾50	215M,⩾50	0.4 Pin	25*12*7
YMB150-100-5QHF	(-3dB) 100~200	1	50M,⩾30	250M,⩾30	0.8 Pin	20*10*7
YMB155-38-7D3	(-1dB) 136~174	2	120M,⩾35	190M,⩾35	0.8 Pin	35*12*8
YMB160-4-6D1F	(-1dB) 158~162	9.5	150M,⩾60	170M,⩾60	0.8 Pin	25*12*7
YMB164-20-7D3	(-1dB) 154~174	3	139M,⩾40	189M,⩾40	0.8 Pin	35*12*8
YMB170-17-7C1AS	(-1dB) 161.5~178.5	4.5	129.2M,⩾80	214.2M,⩾80	SMA-K	30*12*10
YMB175-22-6M3F	(-1dB) 164~186	5	135M,⩾60	215-400M,⩾60	0.4 Pin	15*10*5
YMB180-20-7D3	(-1dB) 170~190	4	70M,⩾60	290M,⩾60	0.8 Pin	35*12*8
YMB180-100/H-6QH	(-0.5dB) 130~230	1.2	50M,⩾50	310M,⩾50	0.8 Pin	20*10*8
YMB185-85-7C1B	(-1dB) 142.5~227.5	1.2	125M,⩾40	250M,⩾40	0.8 Pin	40.4*12*10
YMB200-20-7C1AS	(-1dB) 190~210	4.5	152M,⩾80	252M,⩾80	SMA-K	30*12*10
YMB200-100-6R3CCS	(-1dB) 150~250	1.5	50M,⩾60	350M,⩾60	SMA-K	30*12*7
YMB212A-30-5QHF	(-0.5dB) 197~227	2	152M,⩾50	272M,⩾50	0.5 Pin	25*10*7
YMB230-60-6D2F	(-1dB) 200~260	1.2	107M,⩾40	350-2000M,⩾50	0.8 Pin	30*12*8
YMB230-100-8C1B	(-0.8dB) 180~280	2	130M,⩾70	360M,⩾70	0.8 Pin	40.4*12*10
YMB240-20-5C	(-1dB) 230~250	3	120M,⩾75	480M,⩾75	0.8 Pin	22*10*8
YMB240-45-6M5	(-3dB) 220~260	2	120M,⩾70	360M,⩾70	0.4 Pin	20*9*6
YMB240-100-6D1F	(-0.5dB) 235~245	1.5	140M,⩾40	340-1000M,⩾40	0.5 Pin	25*12*8
YMB250-12-7D1	(-1dB) 244~256	5	216M,⩾65	284M,⩾65	0.8 Pin	25*12*8
YMB250-25-7C1AS	(-1dB) 237~263	4.5	190M,⩾80	315M,⩾80	SMA-K	30*12*10
YMB250-40-7D2F	(-1dB) 230~270	2	210M,⩾60	290M,⩾60	0.8 Pin	30*12*7
YMB250-100/H-5DHF	(-0.5dB) 200~300	2	100M,⩾40	400-600M,⩾40	0.8 Pin	20*12*7
YMB260-8-5R3CCF	(-1dB) 256~264	4.5	240M,⩾35	280M,⩾35	0.5 Pin	20*12*7
YMB270-15/H-4M3	(-0.5dB) 262~278	2.8	210M,⩾40	330M,⩾40	0.4 Pin	15*10*6
YMB270-60-6R3CCS	(-1dB) 240~300	2.5	170M,⩾50	370M,⩾50	SMA-K	30*12*7
YMB270-100/T-5D1	(-3dB) 220~320	3	170M,⩾30	370M,⩾30	0.8 Pin	25*12*8
YMB275-150-7D3F	(-1dB) 200~350	1	107M,⩾40	400M,⩾50	0.8 Pin	35*12*8
YMB280-10-5Q1F	(-0.4dB) 275~285	2.5	230M,⩾40	350-1500M,⩾40	0.5 Pin	25*10*7
YMB280-30-6M5	(-1dB) 265~295	3	175M,⩾70	385-435M,⩾70	0.4 Pin	20*9*6
YMB280-100-5Q1F	(-0.4dB) 230~330	2	150M,⩾40	450-1500M,⩾40	0.5 Pin	25*10*7
YMB300-12-6C1BS	(-1dB) 294~306	4	255M,⩾65	345M,⩾65	SMA-K	40.4*12*10
YMB300-40-6C	(-1dB) 280~320	2	200M,⩾60	400-2000M,⩾60	0.5 Pin	30*12*8
YMB300-100/T-8R4CC	(-3dB) 250~350	2	225M,⩾40	375M,⩾40	0.8 Pin	38*12*7
YMB300-150-5M1	(-1dB) 225~375	1	150M,⩾40	450M,⩾40	0.4 Pin	12.5*8.6*6
YMB320-10-5R3C	(-0.5dB) 315~325	4	240M,⩾50	400M,⩾50	0.8 Pin	29*12*7
YMB340-34-7C1AS	(-1dB) 323~357	4	258.4M,⩾80	428.4M,⩾80	SMA-K	30*12*10
YMB350-20-8D3	(-1dB) 340~360	2.8	280M,⩾45	420M,⩾45	0.8 Pin	35*12*8
YMB350-50-7C	(-1dB) 325~375	2	300M,⩾50	400M,⩾50	0.5 Pin	35*12*8
YMB350-100-6C	(-1dB) 300~400	1.2	225M,⩾35	475-2000M,⩾35	0.5 Pin	20*7.5*6
YMB350-200-7Q2	(-1dB) 250~450	2	150M,⩾50	500-2000M,⩾50	0.8 Pin	30*10*8
YMB350-300-6R3CC	(-0.8dB) 200~500	1	125M,⩾50	575M,⩾50	0.8 Pin	30*12*7
YMB360-20-6C	(-1dB) 350~370	3.5	315M,⩾50	405-1500M,⩾45	0.5 Pin	25*12*7
YMB360-40-6C	(-1dB) 340~380	2	260M,⩾60	460-2000M,⩾60	0.5 Pin	30*12*8
YMB365-70-6D2F	(-1dB) 330~400	1.6	250M,⩾40	660-2000M,⩾50	0.8 Pin	30*12*8
YMB370-20-5S	(-0.5dB) 360~380	3	320M,⩾40	420M,⩾30	0.5 Pin	25*10*6
YMB370-300-7D2S	(-1dB) 220~520	1	70M,⩾40	670M,⩾40	SMA-K	30*12*8
YMB375-200-8D3S	(-1dB) 275~475	1.6	225M,⩾50	525M,⩾80	SMA-K	35*12*8

产品型号	通带频率(MHz)	中心插损(dB)	阻带抑制(dB)		输入输出端口	结构尺寸(mm)
YMB387.5-25-7C	(-1dB) 375~400	4	355M,⩾40	420-3000M,⩾40	0.5 Pin	25*8.5*7
YMB390-20-7D3F	(-0.5dB) 380~400	3.5	350M,⩾70	440M,⩾70	0.8 Pin	35*12*7
YMB400-10-5C1AS	(-1dB) 395~405	6	350M,⩾60	450M,⩾60	SMA-K	30*12*10
YMB400-40-7C1AS	(-1dB) 380~420	4	304M,⩾80	504M,⩾80	SMA-K	30*12*10
YMB400-60/H-4DHF	(-0.5dB) 370~430	2	200M,⩾40	700-900M,⩾40	0.8 Pin	20*12*7
YMB400-100-6R3CCS	(-1dB) 350~450	1.5	250M,⩾60	550M,⩾60	SMA-K	30*12*7
YMB400-200-5C	(-0.5dB) 300~500	1.5	100M,⩾50	700-2000M,⩾50	0.8 Pin	20*10*6
YMB410-60-6D2F	(-1dB) 380~440	1.8	300M,⩾40	760-2000M,⩾50	0.8 Pin	30*12*8
YMB415-170-7D3F	(-1dB) 330~500	1	250M,⩾50	660M,⩾50	0.8 Pin	35*12*8
YMB420-60-6QHF	(-1dB) 390~450	3	360M,⩾40	480M,⩾40	0.5 Pin	25*12*6
YMB425-50-7C1AS	(-1dB) 400~450	3	350M,⩾55	500-2000M,⩾55	SMA-K	30*12*10
YMB430-120-5D2	(-0.3dB) 370~490	1.5	300M,⩾50	600M,⩾50	0.8 Pin	30*12*8
YMB435-70-5D1	(-1dB) 400~470	2.5	320M,⩾40	550M,⩾40	0.8 Pin	25*12*8
YMB440-180-7D3S	(-1dB) 350~530	1	200M,⩾40	750M,⩾40	SMA-K	35*12*8
YMB450-40-7R3CCS	(-1dB) 430~470	3	400M,⩾50	500M,⩾50	SMA-K	30*12*7
YMB450-100-6D1F	(-0.5dB) 400~500	1	250M,⩾40	650M,⩾40	0.8 Pin	25*12*7
YMB460-10-7R3CC	(-1dB) 455~465	8	425M,⩾65	495M,⩾65	0.8 Pin	30*12*7
YMB460-40-5D3S	(-1dB) 440~480	2	380M,⩾40	540M,⩾40	SMA-K	35*12*8
YMB460-80-7D2F	(-1dB) 420~500	2	360M,⩾40	580M,⩾40	0.8 Pin	30*12*8
YMB475-50-7C	(-1dB) 450~500	4.5	350M,⩾40	550-4000M,⩾40	0.8 Pin	30*8*12
YMB480-40-5C	(-1dB) 460~500	3	240M,⩾75	960M,⩾75	0.8 Pin	22*10*8
YMB487.5-25-7C	(-1dB) 475~500	4	450M,⩾40	525-3000M,⩾40	0.5 Pin	25*8.5*7
YMB500-16-5D1	(-0.4dB) 492~508	3.5	440M,⩾40	572-588M,⩾50	0.8 Pin	25*12*8
YMB500-30-5R3CC	(-1dB) 485~515	3	400M,⩾50	600M,⩾50	0.8 Pin	30*12*7
YMB500-100-5QH	(-1dB) 450~550	2	350M,⩾30	650M,⩾30	0.8 Pin	25*12*7
YMB500-200-6D2F	(-1dB) 400~600	1.5	200M,⩾35	800M,⩾35	0.5 Pin	30*12*8
YMB520-15-8C1BS	(-1dB) 512.5~527.5	7.5	480M,⩾80	560M,⩾80	SMA-K	40.4*12*10
YMB525-260-7R3CCF	(-1dB) 395~655	2	330M,⩾40	700-2000M,⩾40	0.5 Pin	30*12*7
YMB542-40-7C	(-1.3dB) 522~562	3.5	500M,⩾45	584M,⩾45	0.8 Pin	35*12*8
YMB560-20-5C1AS	(-1dB) 550~570	4	460M,⩾40	660M,⩾40	SMA-K	30*12*10
YMB570B-20-6C	(-1dB) 560~580	5	540M,⩾47	600M,⩾47	0.5 Pin	20*9.5*7
YMB570A-300-6C	(-1dB) 420~720	0.8	270M,⩾50	870M,⩾50	0.5 Pin	20*9.5*7
YMB580-140/H-6C	(-0.5dB) 510~650	1	440M,⩾40	720M,⩾40	0.8 Pin	20*9.5*6
YMB585-30/U-6C	(-1dB) 570~600	3	350M,⩾60	705-3000M,⩾60	0.5 Pin	25*8.5*7
YMB590-420-7D2F	(-1dB) 380~800	0.8	280M,⩾50	900-2000M,⩾50	0.8 Pin	30*12*8
YMB600-20-6R4CF	(-1dB) 590~610	5	500M,⩾80	700M,⩾80	0.5 Pin	37*12*7
YMB600-50-4C1A	(-0.4dB) 575~625	1	500M,⩾30	700M,⩾30	0.8 Pin	30*12*10

产品型号	通带频率(MHz)	中心插损(dB)	阻带抑制(dB)		输入输出端口	结构尺寸(mm)
YMB600-100-6R3CCS	(-1dB) 550~650	2	430M,⩾60	770M,⩾60	SMA-K	30*12*7
YMB600-200/T-8R4CC	(-3dB) 500~700	2	450M,⩾40	750M,⩾40	0.8 Pin	38*12*7
YMB620-10-4R3CCF	(-1dB) 615~625	3.5	440M,⩾70	800M,⩾80	0.5 Pin	30*12*7
YMB630-300-8C1B	(-0.8dB) 480~780	2	380M,⩾60	960M,⩾60	0.8 Pin	40.4*12*10
YMB645-30-5QHF	(-1dB) 630~660	2	565M,⩾30	725M,⩾30	0.8 Pin	20*10*7
YMB650-100-6D1F	(-1dB) 600~700	3	500M,⩾60	800-4000M,⩾60	0.8 Pin	25*12*7
YMB650-300-6D2F	(-1dB) 500~800	1.5	300M,⩾35	1000M,⩾35	0.5 Pin	30*12*8
YMB680-80-8R4CCS	(-1dB) 640~720	3.5	440M,⩾80	750-1440M,⩾35	SMA-K	38*12*7
YMB690-300-6QHF	(-1dB) 540~840	1.5	450M,⩾50	1400M,⩾50	0.8 Pin	20*10*7
YMB700-30/U-7C	(-1dB) 685~715	4	600M,⩾65	800M,⩾80	0.8 Pin	26*12*6
YMB700-200-5EW	(-1dB) 600~800	1	475M,⩾45	925M,⩾45	0.5 Pin	20*9.5*6
YMB720-12-3DH	(-0.2dB) 714~726	2	460M,⩾40	980M,⩾40	0.8 Pin	20*12*7
YMB720-25/H-7C	(-0.5dB) 707~733	4.5	650M,⩾60	790-3500M,⩾60	0.8 Pin	38*12*7
YMB720-60-5D2	(-1dB) 690~750	2.5	500M,⩾50	930-3000M,⩾55	0.8 Pin	30*12*8
YMB720-100-6M5	(-0.8dB) 670~770	2.5	420M,⩾60	1020M,⩾60	0.4 Pin	20*9*6
YMB720-200-6S	(-1dB) 620~820	2	520M,⩾40	920M,⩾40	0.5 Pin	20*10*7
YMB720-375/T-6DH	(-3dB) 532~908	1	482M,⩾30	958-2000M,⩾30	0.8 Pin	20*12*8
YMB725-250-5M1	(-0.6dB) 600~850	1	400M,⩾30	960-1600M,⩾30	0.4 Pin	12.5*8.6*6
YMB740-74-7C1AS	(-1dB) 703~777	4	562.4M,⩾80	932.4M,⩾80	SMA-K	30*12*10
YMB750-20-5D1S	(-1dB) 740~760	5	450M,⩾55	1050-2000M,⩾55	SMA-K	25*12*8
YMB750-50-6Q2F	(-1dB) 725~775	2.8	650M,⩾55	850-3000M,⩾55	0.5 Pin	30*10*7
YMB750-100-6D1F	(-1dB) 700~800	3	600M,⩾60	900-4000M,⩾60	0.8 Pin	25*12*7
YMB750-200-7Q2	(-1dB) 650~850	2	570M,⩾60	950-2000M,⩾60	0.8 Pin	30*10*8
YMB750-320/H-6C	(-0.5dB) 590~910	1	410M,⩾50	1090-6000M,⩾50	0.4 Pin	25*8.5*6
YMB780-60-6C	(-0.3dB) 750~810	2.5	650M,⩾70	4420M,⩾20	0.8 Pin	22*10*6
YMB800-44-6C	(-1dB) 778~822	4	680M,⩾50	920M,⩾50	0.5 Pin	25*10*7
YMB800-400/H-6D2	(-0.5dB) 600~1000	1	--	1200~2000M,⩾40	0.8 Pin	30*12*8
YMB807.5-395-7C	(-1dB) 610~1005	1.5	397.5M,⩾50	1217.5M,⩾50	0.5 Pin	30*9.6*6
YMB840-40-7D2	(-1dB) 820~860	3.5	770M,⩾45	910-6000M,⩾45	0.8 Pin	30*12*8
YMB850-20-6D1F	(-0.2dB) 840~860	3	780M,⩾50	1200-3000M,⩾65	0.8 Pin	25*12*7
YMB850-40/H-7D2F	(-0.5dB) 830~870	3	710M,⩾60	940M,⩾65	0.8 Pin	30*12*8
YMB850-100-6D1F	(-1dB) 800~900	3	700M,⩾60	1000-4000M,⩾60	0.8 Pin	25*12*7
YMB900-40-5D1F	(-0.4dB) 880~920	3.5	760M,⩾55	1040M,⩾50	0.8 Pin	25*12*7
YMB900A-100-5C	(-1.5dB) 850~950	2.5	750M,⩾55	1050M,⩾55	0.5 Pin	20*7.5*7
YMB900-200/H-5DH	(-0.5dB) 800~1000	2.5	600M,⩾40	1200-2700M,⩾40	0.8 Pin	20*12*8
YMB925-50/T-6D3	(-3dB) 900~950	4	750M,⩾80	1050M,⩾40	0.8 Pin	35*12*8
YMB950-40-7D3	(-1dB) 930~970	4.5	900M,⩾30	1000-1800M,⩾30	0.8 Pin	35*12*8

产品型号	通带频率(MHz)	中心插损(dB)	阻带抑制(dB)		输入输出端口	结构尺寸(mm)
YMB960-20/H-5C	(-0.5dB) 950~970	3	870M,≥45	1050M,≥45	0.8 Pin	30*9.5*9.5
YMB960-60-4QHF	(-1dB) 930~990	2	860M,≥25	1060M,≥25	0.8 Pin	20*10*7
YMB960-100-7M9	(-1dB) 910~1010	3	850M,≥40	1070M,≥40	0.4 Pin	35*9*8
YMB975-50/T-6D3	(-3dB) 950~1000	4	800M,≥80	1100M,≥40	0.8 Pin	35*12*8
YMB1000-40-5R3C	(-1dB) 950~970	4	800M,≥60	1200-4000M,≥60	0.8 Pin	29*12*7
YMB1000-60-5DH	(-0.7dB) 970~1030	3.5	900M,≥50	1100-2000M,≥45	0.5 Pin	20*12*7
YMB1000-100-5QH	(-1dB) 950~1050	2.8	850M,≥30	1150M,≥30	0.8 Pin	25*12*7
YMB1000-210-7R3CC	(-0.6dB) 900~1100	1.5	800M,≥40	1200-3000M,≥40	0.8 Pin	30*12*7
YMB1000-400-5EW	(-1dB) 800~1200	1	625M,≥45	1400M,≥45	0.5 Pin	20*9.5*6
YMB1025-50/T-6D3	(-3dB) 1000~1050	4	850M,≥80	1150M,≥40	0.8 Pin	35*12*8
YMB1025-550-7Q1F	(-1dB) 750~1300	2	550M,≥50	1500-3000M,≥50	0.8 Pin	25*10*6
YMB1030-40-5D2	(-1dB) 1010~1050	3.5	——	3400-3600M,≥45	0.8 Pin	30*12*8
YMB1050-200-5D1S	(-1dB) 950~1150	2.2	——	1325M,≥35	SMA-K	25*12*8
YMB1060-90-8D2F	(-1dB) 1015~1105	3	900M,≥75	1200-3000M,≥75	0.8 Pin	30*12*6.5
YMB1060-160-5M3	(-0.2dB) 980~1140	0.5	760M,≥30	1440M,≥30	0.4 Pin	15*10*6
YMB1075-50/T-6D3	(-3dB) 1000~1050	4	900M,≥80	1200M,≥40	0.8 Pin	35*12*8
YMB1075-150-7C	(-1dB) 1000~1150	3	900M,≥50	1300-3000M,≥75	0.5 Pin	26*11*5
YMB1075-250-5QHF	(-1dB) 950~1200	1.5	600M,≥45	1900-2400M,≥45	0.8 Pin	20*10*7
YMB1082.5-275-6D1	(-1dB) 945~1220	2	810M,≥50	1700-3000M,≥60	0.8 Pin	25*12*8
YMB1087.5-255-6QHF	(-0.5dB) 960~1215	3	650M,≥58	1525M,≥55	0.4 Pin	25*12*7
YMB1092-264/H-7R3CCF	(-0.5dB) 960~1224	2.5	800M,≥50	1450-5000M,≥60	0.8 Pin	30*12*7
YMB1092-264-5M1F	(-1dB) 960~1224	2	600M,≥35	1480-1520M,≥35	0.4 Pin	12.5*8.6*5.5
YMB1092.5-285-6QHF	(-1dB) 950~1235	2.2	700M,≥40	1640-3000M,≥65	0.5 Pin	25*12*7
YMB1100-40-7D2	(-1dB) 1080~1120	3.5	1000M,≥45	1200-6000M,≥45	0.8 Pin	30*12*8
YMB1100-100-5C	(-2dB) 1050~1150	3	950M,≥55	1250M,≥55	0.5 Pin	20*7.5*8
YMB1120-200/H-8D3	(-0.5dB) 1020~1220	1.5	870M,≥45	1370-2500M,≥45	0.8 Pin	35*12*8
YMB1125-50/T-6D3	(-3dB) 1100~1150	4	950M,≥80	1250M,≥40	0.8 Pin	35*12*8
YMB1150-900-7QHF	(-1dB) 700~1600	1	500M,≥50	1800M,≥50	0.8 Pin	20*10*7
YMB1175-50/T-6D3	(-3dB) 1150~1200	4	1000M,≥80	1250M,≥40	0.8 Pin	35*12*8
YMB1200-40-6D3F	(-1dB) 1180~1220	5	1000M,≥80	1400-5000M,≥80	0.5 Pin	35*12*8
YMB1200-60-4C	(-1dB) 1170~1230	2.5	500M,≥60	1800-4000M,≥60	0.5 Pin	20*9.5*6
YMB1200-100-6M5	(-0.8dB) 1150~1250	3.5	900M,≥60	1500M,≥60	0.4 Pin	20*9*6
YMB1200-300-7D2S	(-1dB) 1050~1350	1	800M,≥60	1600M,≥60	SMA-K	30*12*8
YMB1200-500-6M2	(-1dB) 950~1450	1	700M,≥60	1700-3000M,≥60	0.4 Pin	15*9*4
YMB1200-750-6D1F	(-1dB) 825~1575	2	400M,≥50	2000M,≥50	0.8 Pin	25*12*7
YMB1200-1000-8C	(-1dB) 700~1700	2.5	400M,≥60	2000-5000M,≥60	0.8 Pin	30*9.6*6.5
YMB1200-1200-7QHF	(-1dB) 600~1800	0.8	300M,≥40	2000M,≥30	0.5 Pin	20*10*6

产品型号	通带频率(MHz)	中心插损(dB)	阻带抑制(dB)		输入输出端口	结构尺寸(mm)
YMB1225-50/T-6D3	(-3dB) 1200~1250	4	1050M,≥80	1300M,≥40	0.8 Pin	35*12*8
YMB1240-45-5D2	(-1dB) 1217~1263	3.5	1100M,≥45	1380M,≥45	0.8 Pin	30*12*8
YMB1250-20-5Q1F	(-0.2dB) 1240~1260	3	2500M,≥50	3750M,≥50	0.8 Pin	25*10*7
YMB1250-200-9D3	(-1dB) 1150~1350	2	1075M,≥40	1425M,≥40	0.8 Pin	35*12*8
YMB1250-500/H-7D1F	(-0.5dB) 1000~1500	2	450M,≥60	1750-6000M,≥60	0.8 Pin	25*12*7
YMB1260-200-5D1	(-0.5dB) 1160~1360	1.5	1000M,≥30	1500M,≥20	0.8 Pin	25*12*8
YMB1275-50/T-6D3	(-3dB) 1250~1300	4.5	1100M,≥80	1350M,≥40	0.8 Pin	35*12*8
YMB1300-100-6D1F	(-0.8dB) 1250~1350	4	1140M,≥35	1540M,≥50	0.5 Pin	25*12*8
YMB1300-200-7D3	(-1dB) 1200~1400	3	1100M,≥40	1500M,≥40	0.8 Pin	35*12*8
YMB1300-600-6D1F	(-1dB) 1000~1600	1	700M,≥45	1900M,≥45	0.5 Pin	25*12*7
YMB1325-650-4DH	(-0.5dB) 1000~1650	1	500M,≥20	2000-3300M,≥20	0.8 Pin	20*12*7
YMB1350-120/H-5C	(-0.5dB) 1290~1410	2	1150M,≥40	1550M,≥40	0.5 Pin	20*11*6
YMB1350-300-5QHF	(-1dB) 1200~1500	1.5	1000M,≥45	2400-3000M,≥45	0.8 Pin	20*10*7
YMB1350-500-6D2F	(-1dB) 1100~1600	1.5	900M,≥35	1800M,≥35	0.5 Pin	30*12*8
YMB1350-800-7D3	(-1dB) 950~1750	3	800M,≥50	1900-5000M,≥50	0.8 Pin	35*12*8
YMB1370-30/H-5C	(-0.5dB) 1355~1385	6.3	1215M,≥55	1525M,≥55	0.5 Pin	15*10*5
YMB1400-300-6R3CCF	(-1dB) 1250~1550	1.5	1100M,≥40	1700M,≥40	0.8 Pin	30*12*7
YMB1400-400-5EW	(-1dB) 1200~1600	1	1000M,≥45	1825M,≥45	0.5 Pin	20*9.5*6
YMB1400-750-6R3CCF	(-1dB) 1025~1775	1	820M,≥40	1980M,≥40	0.8 Pin	30*12*7
YMB1400-1200-7EWF	(-1dB) 800~2000	1	500M,≥45	2500-5000M,≥50	0.5 Pin	20*9.5*6
YMB1425-200-5D1S	(-1dB) 1325~1525	2.2	1150M,≥35	2650M,≥40	SMA-K	25*12*8
YMB1425-650-8R4CCS	(-1dB) 1100~1750	1.2	900M,≥65	2140-3500M,≥40	SMA-K	38*12*7
YMB1450-500/H-7D3	(-0.5dB) 1200~1700	1.3	950M,≥40	1950M,≥40	0.8 Pin	30*12*8
YMB1500-200-6C1BS	(-1dB) 1400~1600	2	1300M,≥50	1700-4600M,≥50	SMA-K	40.4*12*10
YMB1500-600/T-7R4CC	(-3dB) 1200~1800	1.5	1050M,≥40	1950M,≥40	0.8 Pin	38*12*7
YMB1500-800/H-7D2	(-0.5dB) 1100~1900	2	800M,≥40	2200-5700M,≥40	0.8 Pin	30*12*8
YMB1500-1000-6M1	(-1dB) 1000~2000	2	700M,≥50	2300-6000M,≥50	0.4 Pin	12.5*8.6*4
YMB1512-264-8M12	(-2dB) 1380~1644	2.3	1280M,≥65	2020M,≥65	0.4 Pin	20*10*5
YMB1550-1200-6M5	(-1dB) 950~2150	1.5	350M,≥60	2750M,≥60	0.4 Pin	20*9*5
YMB1600-100-5QHF	(-1dB) 1550~1650	2	1400M,≥25	1800M,≥25	0.8 Pin	20*10*7
YMB1600-500-8C	(-1dB) 1350~1850	1.2	1100M,≥40	2000M,≥40	0.8 Pin	35*10*7
YMB1600-800-6D1F	(-1dB) 1200~2000	1	800M,≥45	2400M,≥45	0.5 Pin	25*12*7
YMB1625-750-4DH	(-0.5dB) 1250~2000	1	750M,≥20	2500-4000M,≥20	0.8 Pin	20*12*7
YMB1650-400-6M2F	(-1dB) 1450~1850	1.5	1150M,≥60	2150M,≥60	0.4 Pin	15*9*6
YMB1650-1000-8C1BS	(-1dB) 1150~2150	2	950M,≥45	2350-4500M,≥45	SMA-K	40.4*12*10
YMB1700-240/H-7C	(-0.5dB) 1580~1820	1.5	1400M,≥50	2000M,≥50	0.8 Pin	40.4*12*8
YMB1700-600-6D2F	(-1dB) 1400~2000	1.5	1200M,≥35	2700M,≥50	0.5 Pin	30*12*8

产品型号	通带频率(MHz)	中心插损(dB)	阻带抑制(dB)		输入输出端口	结构尺寸(mm)
YMB1725-170-7D2	(-1dB) 1640~1810	2.5	1445M,⩾65	2005-2080M,⩾65	0.8 Pin	30*12*8
YMB1750-120-7S	(-1dB) 1690~1810	3	1600M,⩾60	1900M,⩾60	0.5 Pin	30*12*8
YMB1750-500-6C	(-1dB) 1500~2000	2.5	1300M,⩾40	2200-4000M,⩾40	0.8 Pin	20*9.5*6
YMB1800-100-7C1BS	(-1dB) 1750~1850	3.2	1700M,⩾30	1900-6000M,⩾30	SMA-K	40.4*12*10
YMB1800-200/H-6QHF	(-0.5dB) 1700~1900	2.5	1500M,⩾45	2100-6000M,⩾45	0.5 Pin	20*10*7
YMB1800-300-8D3	(-1dB) 1650~1950	2.8	1515M,⩾40	2085M,⩾40	0.8 Pin	35*12*8
YMB1800-400-5EW	(-1dB) 1600~2000	1	1360M,⩾45	2260M,⩾45	0.5 Pin	20*9.5*6
YMB1800-700-7C1BS	(-1dB) 1450~2150	1.5	900M,⩾40	2700-5000M,⩾40	SMA-K	40.4*12*10
YMB1800-800-5DHF	(-1dB) 1400~2200	2	1000M,⩾40	2500-3600M,⩾40	0.5 Pin	20*12*7
YMB1800-1000-6D1F	(-1dB) 1300~2300	1	800M,⩾45	2800M,⩾45	0.8 Pin	25*12*6
YMB1800E-1000-7Q2F	(-1dB) 1300~2300	1	1100M,⩾45	2500-6000M,⩾45	0.4 Pin	30*10*7
YMB1800-1200-7C	(-2dB) 1200~2400	2.8	1100M,⩾30	2500M,⩾30	0.5 Pin	25*9.5*6
YMB1825-1050-7C	(-1dB) 1300~2350	2	1100M,⩾40	2650-6000M,⩾40	0.4 Pin	30*12*7
YMB1850-1000-8C	(-1dB) 1350~2350	1	1100M,⩾45	2600M,⩾45	0.8 Pin	35*10*7
YMB1860-100-5C	(-1dB) 1810~1910	4	1460M,⩾60	2260-5600M,⩾60	0.8 Pin	43*13*9
YMB1900-200/H-5L	(-0.5dB) 1800~3000	1.5	1100M,⩾50	2900-6000M,⩾50	0.5 Pin	30*12*7
YMB1900-400-6R3CCF	(-1dB) 1700~2100	1	1100M,⩾40	2600M,⩾40	0.5 Pin	30*12*7
YMB1900A-1000-6R3CCF	(-1dB) 1400~2400	2	1100M,⩾45	2800-4800M,⩾45	0.5 Pin	30*12*7
YMB2000-60-7C	(-1dB) 1970~2030	5	1870M,⩾50	2130-5000M,⩾50	0.5 Pin	32*9*6.5
YMB2000-200-9D3F	(-1dB) 1900~2100	3	1800M,⩾50	2200M,⩾50	0.5 Pin	35*12*8
YMB2000-500-7D3S	(-1dB) 1750~2250	1.2	1650M,⩾30	2350M,⩾30	SMA-K	35*12*8
YMB2000-1000-8R4CCS	(-2dB) 1500~2500	2.8	1100M,⩾55	2700-3700M,⩾55	SMA-K	38*12*7
YMB2037.5-525-7C1BS	(-1dB) 1775~2300	1.5	1150M,⩾50	2662M,⩾35	SMA-K	40.4*12*10
YMB2050-20-5Q1F	(-0.2dB) 2040~2060	3	1700M,⩾40	2450-2550M,⩾60	0.8 Pin	25*10*7
YMB2065-150-7R3CCF	(-1dB) 1990~2140	3	1800M,⩾65	2300-40000M,⩾65	0.5 Pin	30*12*7
YMB2072.5-95/U-7D2F	(-1dB) 2025~2120	4.5	1920M,⩾65	2620-3890M,⩾65	0.8 Pin	30*12*8
YMB2075-150/H-5QH	(-0.5dB) 2000~2150	2.5	3750M,⩾60	5500-5790M,⩾80	0.8 Pin	25*12*7
YMB2100-400-7D2	(-1dB) 1900~2300	3	1700M,⩾40	2500M,⩾40	0.8 Pin	30*12*8
YMB2100-500-8C	(-1dB) 1850~2350	2	1600M,⩾65	2600M,⩾65	0.8 Pin	32*12*6.5
YMB2148-920-7R3CP	(-1dB) 1688~2608	1.2	1304M,⩾55	3000-7800M,⩾55	0.8 Pin	30*12*8
YMB2185-1290-8C1BF	(-1dB) 1540~2830	3	1350M,⩾30	3080-8100M,⩾40	0.5 Pin	40.4*12*7
YMB2200-400-5M3	(-1dB) 2000~2400	1.5	1775M,⩾40	2625-6000M,⩾40	0.4 Pin	15*10*6
YMB2200-600-6Q1F	(-0.3dB) 1900~2500	2	1000M,⩾60	3400-6000M,⩾60	0.5 Pin	25*10*7
YMB2200-850-7D3F	(-1dB) 1775~2625	2	1400M,⩾45	2850-10000M,⩾45	0.4 Pin	35*12*8
YMB2200-1200-6Q1F	(-0.5dB) 1600~2800	1	1200M,⩾25	3200-6000M,⩾25	0.8 Pin	25*10*7
YMB2250-100-7D2F	(-0.6dB) 2200~2300	4.5	1450M,⩾65	2720-3890M,⩾65	0.8 Pin	30*12*8
YMB2250-150/H-7C	(-0.5dB) 2175~2325	2.5	1700M,⩾70	3000-4200M,⩾65	0.8 Pin	38*12*7

产品型号	通带频率(MHz)	中心插损(dB)	阻带抑制(dB)		输入输出端口	结构尺寸(mm)
YMB2300-200/H-5QH	(-0.5dB) 2200~2400	2.2	3950M,⩾70	6150-6550M,⩾80	0.8 Pin	25*12*7
YMB2300-600-7R3CC	(-1dB) 2000~2600	3	1700M,⩾45	2900-5000M,⩾45	0.8 Pin	30*12*7
YMB2325-170-7D1	(-1dB) 2250~2400	3	1850M,⩾60	2486M,⩾25	0.8 Pin	25*12*8
YMB2365-680-7D2F	(-1dB) 2010~2690	2	1600M,⩾60	3000-6000M,⩾60	0.5 Pin	30*12*8
YMB2375-750-5QHF	(-1dB) 2000~2750	1.5	1000M,⩾55	4000-5500M,⩾55	0.8 Pin	20*10*7
YMB2400-400/H-6M	(-0.5dB) 2200~2600	2	1500M,⩾40	3000-4300M,⩾40	0.4 Pin	20*9.7*5.5
YMB2400-2600-7Q2F	(-1dB) 1100~3700	1.5	800M,⩾30	4000M,⩾20	0.5 Pin	30*9*7
YMB2425-1450-7D2	(-1dB) 1700~3150	1.5	——	3400-6300M,⩾40	0.8 Pin	30*12*8
YMB2500-1000-4DH	(-0.5dB) 2000~3000	1	1000M,⩾20	4000-6000M,⩾20	0.8 Pin	20*12*7
YMB2500-1200-6D1F	(-1dB) 1900~3100	1.5	1000M,⩾35	4000-6000M,⩾50	0.5 Pin	25*12*8
YMB2550-120-5C	(-1dB) 2490~2610	4.5	2150M,⩾60	2950-6000M,⩾60	0.8 Pin	43*13*9
YMB2600-420-8D2F	(-1.5dB) 2390~2810	3.5	2100M,⩾55	3000-4500M,⩾55	0.5 Pin	30*12*8
YMB2650-250-8M	(-1dB) 2525~2775	2.5	2330M,⩾70	3220M,⩾70	0.4 Pin	25*10*5
YMB2700-600-6CM	(-1dB) 2400~3000	1.5	1500M,⩾60	3600-6000M,⩾50	0.4 Pin	25*10*6
YMB2700-1500-7D3S	(-1dB) 1950~3450	1.5	1650M,⩾40	3750M,⩾40	SMA-K	35*12*7
YMB2750-1000-6Q2F	(-0.5dB) 2250~3250	2	1500M,⩾40	4500-13000M,⩾40	0.8 Pin	30*10*7
YMB2800-1200-5DHF	(-1dB) 2200~3400	1.5	1980M,⩾20	3740M,⩾20	0.8 Pin	20*12*7
YMB2825-1650-8Q3	(-1dB) 2000~3650	1.5	1200M,⩾30	4000-8000M,⩾25	0.8 Pin	35*10*8
YMB2850-1700-5D1F	(-1dB) 2000~3700	1.8	1500M,⩾40	4500M,⩾40	0.8 Pin	25*12*7
YMB2900-1000-9D3F	(-1dB) 2400~3400	1.8	2200M,⩾50	3600-8000M,⩾50	0.4 Pin	35*12*8
YMB2950-400-6Q1F	(-1dB) 2750~3150	2.5	2500M,⩾50	3650-6300M,⩾55	0.8 Pin	25*10*7
YMB3000-500-7Q1F	(-1dB) 2750~3250	1.5	1700M,⩾60	3400M,⩾20	0.5 Pin	25*10*6
YMB3000A-600-6C	(-1.5dB) 2700~3300	2.8	2150M,⩾35	3900-6000M,⩾35	0.4 Pin	20*7.5*6
YMB3000-1620-6DH	(-0.7dB) 2700~3300	1.8	1800M,⩾40	4200-5900M,⩾35	0.5 Pin	20*12*7
YMB3000-2000-8D2F	(-1dB) 2000~4000	1.7	1700M,⩾60	4900-5000M,⩾60	0.4 Pin	30*12*7
YMB3025-550-6C	(-1.2dB) 2750~3300	2.	2150M,⩾45	3900M,⩾40	0.5 Pin	18*7.5*6
YMB3050-700-5M3	(-0.3dB) 2700~3400	1	——	5200-6800M,⩾60	0.4 Pin	15*10*6
YMB3050-900-7R4CC	(-1dB) 2600~3500	2	2200M,⩾60	4050M,⩾60	0.8 Pin	38*12*7
YMB3100-800/H-8D3	(-0.5dB) 2700~3500	1	2200M,⩾50	4000-8000M,⩾50	0.8 Pin	35*12*8
YMB3100-1000-7R3CCF	(-0.5dB) 2600~3600	1	2150M,⩾50	4200M,⩾40	0.5 Pin	30*12*7
YMB3100-1300-7Q1F	(-1dB) 2450~3750	2.5	2000M,⩾60	4200-8000M,⩾60	0.5 Pin	25*10*7
YMB3100-1800-6Q1F	(-1dB) 2200~4000	1	2000M,⩾25	4400-8000M,⩾25	0.8 Pin	25*10*7
YMB3100-2200-8Q3	(-1dB) 2000~4200	2	1500M,⩾50	5000-8000M,⩾50	0.8 Pin	35*10*8
YMB3150-800-6Q1F	(-1dB) 2750~3550	2	2350M,⩾45	4750-7000M,⩾55	0.8 Pin	25*10*7
YMB3200-600-6R3CCS	(-1dB) 2900~3500	3	2400M,⩾45	4000M,⩾45	SMA-K	30*12*7
YMB3225-1000-7D2F	(-1dB) 2725~3725	2	2000M,⩾60	4150-7000M,⩾60	0.5 Pin	30*12*8
YMB3250-1500-6D1F	(-1dB) 2500~4000	1	1800M,⩾60	5500M,⩾60	0.5 Pin	25*12*7

产品型号	通带频率(MHz)	中心插损(dB)	阻带抑制(dB)		输入输出端口	结构尺寸(mm)
YMB3300-400-6R3CCS	(-1dB) 3100~3500	1.5	1400M,≥40	6000-7000M,≥40	SMA-K	30*12*7
YMB3300-1000-6QHF	(-1dB) 2800~3800	2	2200M,≥40	4600M,≥40	0.4 Pin	25*10*7
YMB3300-1400-4DH	(-0.5dB) 2600~4000	1	1500M,≥20	5200-8000M,≥20	0.8 Pin	20*12*7
YMB3350-1300-7D2F	(-1dB) 2700~4000	2	2200M,≥45	4500-6000M,≥45	0.5 Pin	30*12*7
YMB3400-800-7S43	(-1dB) 3000~3800	2.8	2500M,≥60	4350M,≥60	0.5 Pin	30*12*7
YMB3500-200-5D2	(-1dB) 3400~3600	3	1030M,≥45	——	0.8 Pin	30*12*8
YMB3500-800-7S43	(-2dB) 3100~3900	1.8	2800M,≥60	4200M,≥60	0.5 Pin	30*12*7
YMB3500-1000-7Q2F	(-1dB) 3000~4000	1.5	2650M,≥35	5350M,≥50	0.5 Pin	30*10*7
YMB3600-1200-5R3CC	(-0.5dB) 3000~4200	1.2	2000M,≥45	6000M,≥45	0.8 Pin	30*12*7
YMB3650-2300-8C1BS	(-1dB) 2500~4800	1.6	2200M,≥30	5500M,≥30	SMA-K	40.4*12*10
YMB3700-2000-6QHF	(-2dB) 2700~4700	3	2200M,≥45	5200-7200M,≥45	0.5 Pin	20*10*6
YMB3750-900-7D3	(-1.5dB) 3300~4200	3	3100M,≥45	4400-6000M,≥45	0.8 Pin	35*12*8
YMB3750-1500-8Q3F	(-1.2dB) 3000~4500	1	2700M,≥45	4800M,≥45	0.5 Pin	35*10*7
YMB3800-800-8Q2F	(-1dB) 3400~4200	1.8	2800M,≥75	4800-8000M,≥75	0.5 Pin	30*10*7
YMB4000-1000-5Q1F	(-0.5dB) 3500~4500	2	2250M,≥40	5250M,≥40	0.8 Pin	25*10*7
YMB4000-2000-7R3CCF	(-1dB) 3000~5000	1	2000M,≥60	6000M,≥60	0.5 Pin	30*12*7
YMB4100-1500-7D2	(-1dB) 3350~4850	2	2400M,≥50	5700-5900M,≥55	0.8 Pin	30*12*8
YMB4100-1800-7C1B	(-1dB) 3200~5000	1.6	2600M,≥50	5800-9000M,≥60	0.8 Pin	40.4*12*10
YMB4200-1400-6C	(-1dB) 3500~4900	2.5	2450M,≥43	5200M,≥30	0.8 Pin	35*10*7
YMB4275-1050-6QHF	(-1dB) 3750~4800	2	3100M,≥40	5700M,≥40	0.4 Pin	25*10*7
YMB4300-300/H-4C	(-0.5dB) 4150~4450	2	——	8000M,≥60	0.8 Pin	20*10*7
YMB4500-450-6Q1F	(-1dB) 4275~4725	3	4000M,≥50	5000M,≥50	0.5 Pin	25*10*6
YMB4500-2000-6DHF	(-1dB) 3500~5500	2	2500M,≥45	6500M,≥45	0.4 Pin	20*12*6
YMB4700-2600-6R3CCF	(-1dB) 3400~6000	2	——	6800-12100M,≥40	0.8 Pin	30*12*7
YMB4900-2000-7R4CC	(-1dB) 3900~5900	1	3200M,≥60	7200M,≥60	0.8 Pin	38*12*7
YMB5000-1000-6C	(-0.8dB) 4500~5500	2.5	4000M,≥40	6900-9000M,≥40	0.8 Pin	30*9.5*6.5
YMB5000-2000-6D1F	(-1dB) 4000~6000	1	2500M,≥60	7800M,≥60	0.5 Pin	25*12*7
YMB5250-2500-7Q3F	(-1dB) 4000~6500	1	2500M,≥60	8000M,≥60	0.5 Pin	35*10*7
YMB5400-1400-7R4CC	(-1dB) 4700~6100	1.5	4100M,≥60	7000M,≥60	0.8 Pin	38*12*7
YMBS10-1-5M	(-1dB) 9.5~10.5	3	7M,≥60	13M,≥60	贴片	15*10*6
YMBS30-8-5M	(-3dB) 26~34	2	20M,≥40	40M,≥40	贴片	21.6*11.2*7
YMBS60-20-5M	(-3dB) 50~70	2	30M,≥50	90M,≥50	贴片	21.6*11.2*7
YMBS70-30-6M	(-1dB) 55~85	1.8	--	93.3-200M,≥25	贴片	20*10*5.6
YMBS75-20/H-6M	(-0.5dB) 65~85	2	55M,≥25	95M,≥25	贴片	20*10*6.4
YMBS96-16.4-7JH	(-1dB) 87.8~104.2	6	83M,≥35	109M,≥35	金丝键合	29*12*5.5
YMBS110-4-4M	-1dB) 108~112	3.5	70-88M,≥50	--	贴片	20*10*5.6

产品型号	通带频率(MHz)	中心插损(dB)	阻带抑制(dB)		输入输出端口	结构尺寸(mm)
YMBS120-40-5M	(-3dB) 100~140	2	60M,≥50	180M,≥50	贴片	21.6*11.2*7
YMBS140-34-5M	(-1dB) 123~157	3	100M,≥35	250-310M,≥42	贴片	16.5*10.5*5
YMB150-10-5M	(-1dB) 145~155	5	90M,≥50	220-840M,≥50	金丝键合	12*8*3.5
YMBS153.6-80-6M	(-1.5dB) 113.6~193.6	1.5	73.6M,≥60	233.6M,≥60	贴片	22*12*6.6
YMBS180-24/T-6M	(-3dB) 168~192	3.5	150M,≥45	210M,≥45	贴片	15*8*6
YMBS200-40-5M	(-1dB) 180~220	1.5	100M,≥65	300M,≥65	贴片	15*8*6.5
YMBS240-70-5M	(-3dB) 205~275	2	120M,≥60	360M,≥60	贴片	21.6*11.2*7
YMBS245.76-120-7M	(-1dB) 185~306	1.2	130M,≥60	360.76M,≥60	贴片	25*10*5.5
YMBS280-80-5M	(-0.5dB) 240~320	1.8	160M,≥30	360-480 M,≥30	贴片	25*12*5.5
YMB300-80-6M	(-1dB) 260~340	2	200M,≥40	400M,≥40	金丝键合	12*8*3.5
YMBS320-200-5M	(-1dB) 220~420	1.4	1180M,≥35	480-800M,≥35	贴片	25*12*5.5
YMBS347.5-9-4M	(-1dB) 343~352	1.6	—	381-397M,≥30	贴片	28*16*12
YMBS360-200-7M	(-1dB) 260~360	1.5	160M,≥50	520-2000M,≥48	贴片	18*9*3.5
YMBS389-16-6M	(-1dB) 381~397	2.2	—	343-352M,≥50	贴片	48*16*12
YMBS400-80-5M	(-1dB) 360~440	1.5	200M,≥30	600M,≥20	贴片	15*8*6.5
YMBS400-160-6M	(-1dB) 320~480	1.7	235M,≥30	580-640M,≥30	贴片	13*8*4
YMBS580-240-6M	(-1dB) 460~700	1.8	330M,≥30	820-920M,≥30	贴片	13*8*4
YMB600-20-5M	(-1dB) 590~610	7.5	500M,≥60	700M,≥60	金丝键合	12*8*3.5
YMB600B-300-7M	(-1.5dB) 450~750	1	400M,≥40	900-1500M,≥50	金丝键合	12*8*3.5
YMBS720-250-6M	(-1dB) 595~845	1.2	500M,≥40	940M,≥40	金丝键合	15*12*6
YMB735-200-7M	(-1.5dB) 635~835	3.6	510M,≥55	960M,≥55	金丝键合	12*8*3.5
YMBS750-100-5M	(-1dB) 700~800	1.8	650M,≥25	850M,≥25	贴片	23*10*7
YMBS800-80-5M	(-1dB) 760~840	1.5	600M,≥40	1000M,≥50	贴片	15*8*6.5
YMBS800-102-5M	(-1dB) 749~851	2	351M,≥40	1349M,≥65	贴片	20*14.3*5.5
YMBS850-102-5M	(-1dB) 799~901	2.5	650M,≥40	1150M,≥50	贴片	20*14.3*5.5
YMB1060A-84-6M	(-1dB) 1018~1102	3	880M,≥35	1350-5000M,≥55	金丝键合	10*6*3.5
YMBS1060-140-5M	(-1dB) 990~1130	1	690M,≥50	1430-4520M,≥50	贴片	15*8*5.5
YMBS1087.5-251-8M	(-1dB) 962~1213	2	800M,≥50	1302M,≥50	贴片	35*12*6.5
YMBS1090-70-5M	(-1dB) 1055~1125	4	990M,≥40	1190M,≥40	贴片	15*8*5.5
YMBS1130-840-6M	(-0.8dB) 710~1550	0.8	500M,≥35	1710-5000M,≥30	贴片	15*10*6
YMB1175-1650-7M	(-1dB) 350~2000	2	250M,≥30	2200M,≥30	金丝键合	12*8*3.5
YMBS1200-250-5M	(-1dB) 1075~1325	1.6	900M,≥40	1500M,≥40	金丝键合	15*12*6
YMBS1385-630-6M	(-1dB) 1070~1700	1.6	690M,≥30	2000-2140M,≥30	贴片	13*8*4
YMB1400-400-7M	(-1dB) 1200~1600	2.6	1000M,≥50	1800M,≥50	金丝键合	12*8*3
YMB1495A-82-6M	(-1dB) 1454~1536	3	1250M,≥15	1850-2200M,≥30	金丝键合	10*6*3.5
YMBS1600-2000-8M	(-1dB) 600~2600	1.5	200M,≥50	3000M,≥50	贴片	31.8*12.7*6.4
YMBS1750-80-5M	(-1dB) 1710~1790	4.2	1600M,≥35	—	贴片	20*10*3.5

产品型号	通带频率(MHz)	中心插损(dB)	阻带抑制(dB)		输入输出端口	结构尺寸(mm)
YMB1800A-200-5M	(-1dB) 1700~1900	3	1350M,≥55	2250M,≥55	金丝键合	12*8*3
YMB1800C-1000-7M	(-2dB) 1300~2300	3.2	1100M,≥50	2500M,≥50	金丝键合	12*8*3
YMBS1900-1050-8M	(-2dB) 1375~2425	2	1175M,≥45	2575M,≥45	贴片	35*12*6.5
YMBS2090-820-6M	(-1dB) 1680~2500	1.8	1080M,≥30	3000-3360M,≥30	贴片	13*8*4
YMB3000-2000-7M	(-1dB) 2000~4000	2	700M,≥40	4400M,≥40	金丝键合	12*8*3
YMBS3250-800-5M	(-1dB) 2850~3650	2.2	2300M,≥50	4200M,≥50	贴片	10*8*4

▶ 低通滤波器

产品型号	截止频率(MHz)	通带损耗(dB)	阻带抑制(dB)	输入输出端口	结构尺寸(mm)
YML2-8C1BF	2	1.5	300-1000M,≥70	0.8 Pin	40.4*12*8
YML3-7R5CCS	3	0.5	20-1000M,≥60	SMA-K	46*12*7
YML6-4CM	6	1	10M,≥50	0.4 Pin	22*10*6
YML10-8C1BS	10	2	20-2500M,≥50	SMA-K	40.4*12*10
YML16-8C	16	0.8	32-1000M,≥70	0.8 Pin	30*12*7
YML30-5R4CC	30	1	60-160M,≥60	0.8 Pin	38*12*7
YML40-4M1	40	0.6	80-120M,≥40	0.4 Pin	12.5*8.6*4.5
YML50-7R3CC	50	0.8	100-1000M,≥60	0.8 Pin	30*12*7
YML60-4M1F	60	1.0	200-2000M,≥35	0.4 Pin	12.5*8.6*6
YML65-4QHF	65	1	110-650M,≥50	0.8 Pin	20*10*7
YML72-6D1F	72	1.2	90-1000M,≥40	0.5 Pin	25*12*7
YML80-3C	80	1	160M,≥30	0.5 Pin	15*12*7
YML100-4S	100	0.3	200M,≥30	0.5 Pin	20*12*7
YML100-5C1AS	100	1	150-1000M,≥60	SMA-K	30*12*10
YML110-4M1F	110	1.0	200-2000M,≥35	0.4 Pin	12.5*8.6*6
YML120-3S	120	1	240M,≥40	0.5 Pin	20*10*7
YML140-5C3S	140	1.5	280M,≥40	SMA-K	30*12*7
YML170-4DHF	170	0.5	220M,≥30	0.5 Pin	20*12*7
YML180-6DHF	180	1.2	250-1500M,≥40	0.8 Pin	20*12*7
YML200-7Q1F	200	1	250M,≥50	SMA-K	25*12*7
YML240-5C	240	0.5	480-3000M,≥50	0.5 Pin	20*10*7
YML300-7R3CCS	300	0.5	500-1000M,≥50	SMA-K	30*12*7
YML360-6D3F	360	2.4	380M,≥40	0.8 Pin	35*12*7
YML400-5C1BS	400	1	800-1200M,≥40	SMA-K	40.4*12*10
YML450-7C1AS	450	1	500-2000M,≥40	SMA-K	30*12*10

产品型号	截止频率(MHz)	通带损耗(dB)	阻带抑制(dB)	输入输出端口	结构尺寸(mm)
YML500-5Q1F	500	1	600M,≥50	0.5 Pin	25*10*7
YML550-6C1BS	550	1	650M,≥60	SMA-K	40.4*12*10
YML600-5D2F	600	1	800-1800M,≥30	0.8 Pin	30*12*8
YML650-6R3CC	650	1.5	900-1600M,≥50	0.8 Pin	30*12*7
YML710-6C1AS	710	1.5	800M,≥40	SMA-K	30*12*10
YML780-5M1	780	1.2	950M,≥50	0.4 Pin	12.5*8.6*6
YML800-7D3	800	2	1000-6000M,≥50	0.8 Pin	35*12*8
YML900-5QHF	900	1	1720M,≥50	0.8 Pin	25*10*7
YML1000A-4D2S	1000	1	1240M,≥40	SMA-K	30*12*8
YML1050-6R3CS	1050	1	1350M,≥60	SMA-K	29*12*7
YML1100-5M1	1100	1.2	1300-2400M,≥40	0.4 Pin	12.5*8.6*6
YML1130-7R3CC	1130	0.8	2260M,≥60	0.8 Pin	30*12*7
YML1200-5Q1F	1200	1	1400M,≥50	0.5 Pin	25*10*7
YML1425-6D1	1425	1.5	1650-2850M,≥45	0.8 Pin	25*12*8
YML1500-5C	1500	2	2400-6000M,≥60	0.8 Pin	29*12*7
YML1600-5Q1F	1600	1	2000M,≥50	0.5 Pin	25*10*7
YML1700-7R3CC	1700	0.5	2400M,≥60	SMA-K	30*12*7
YML1800-5M1	1800	1.2	2130-4000M,≥40	0.4 Pin	12.5*8.6*6
YML1800-7D1S	1800	1	2200M,≥50	SMA-K	25*12*8
YML1900-4C1AS	1900	1.5	2200-6000M,≥40	SMA-K	30*12*10
YML1915-5CS	1915	1	2170-6000M,≥30	SMA-K	26*18*7
YML2000-5Q1F	2000	1	2800M,≥50	0.5 Pin	25*10*7
YML2100-6CS	2100	1.5	2300-4300M,≥30	SMA-K	25*12*7
YML2150-6C1AS	2150	2	2350M,≥45	SMA-K	30*12*10
YML2200-5M1	2200	1.2	2600-4800M,≥40	0.4 Pin	12.5*8.6*6
YML2200-6QHF	2200	1	2800M,≥60	0.4 Pin	25*10*7
YML2250-4M3	2250	0.8	4485M,≥50	0.4 Pin	15*10*6
YML2300-6Q2F	2300	0.5	4000-12000M,≥50	0.8 Pin	30*10*7
YML2480-6C1BS	2480	1	4800M,≥70	SMA-K	40.4*12*10
YML2500-4M3	2500	0.7	3000-6000M,≥40	0.4 Pin	15*10*6
YML2500-6Q1F	2500	1	3700-9840M,≥70	0.5 Pin	25*10*5
YML2600-7R3CC	2600	0.8	3250M,≥60	0.5 Pin	30*12*7
YML2700-5D2	2700	2.5	3000-3500M,≥40	0.8 Pin	30*12*8
YML2750-7R4CCS	2750	2.5	2880M,≥20	SMA-K	38*12*7
YML2850-7Q1F	2850	2	3200M,≥60	0.5 Pin	25*10*6
YML3000-6D2	3000	1.5	4000-8000M,≥40	SMA-K	30*12*8
YML3250-6C	3250	1	4600-6000M,≥55	0.8 Pin	20*10*7

产品型号	截止频率(MHz)	通带损耗(dB)	阻带抑制(dB)	输入输出端口	结构尺寸(mm)
YML3360-5DHF	3360	0.8	6000M,≥50	0.8 Pin	20*12*7
YML3400-5QHF	3400	0.5	6800M,≥35	0.8 Pin	20*10*7
YML3500-5C	3500	0.8	4000-7000M,≥40	0.5 Pin	25*10*7
YML3700-6D1F	3700	1.5	4300-6000M,≥65	0.5 Pin	25*12*6
YML4000-5QHF	4000	2	4500-10000M,≥60	0.5 Pin	20*10*7
YML4300-5D2	4300	2.5	4700-5000M,≥40	0.8 Pin	30*12*8
YML4600-6D2F	4600	2	4800-7000M,≥20	0.4 Pin	30*12*8
YML5000-5C	5000	1	6000-10000M,≥40	0.5 Pin	25*10*7
YML5300-5Q1F	5300	1.2	7000M,≥40	0.5 Pin	25*10*6
YML6000-6DHF	6000	1.2	6800M,≥43	0.5 Pin	20*10*6
YMLS3.5-3M	3.5	1.8	5M,≥20	贴片	14*9*4.4
YMLS7.5-3M	7.5	1.8	11M,≥20	贴片	14*9*4.4
YMLS15.5-3M	15.5	1.8	23M,≥20	贴片	14*9*4.4
YMLS25.5-3M	25.5	1.8	38M,≥20	贴片	14*9*4.4
YMLS30-3M	30	1.8	45M,≥20	贴片	14*9*4.4
YMLS115-4M	115	1.5	130M,≥20	贴片	10*8*4.5
YMLS163-4M	163	0.5	310M,≥40	贴片	25*15*8
YMLS170-3M	170	1.2	220M,≥35	贴片	10*8*4
YMLS1120-3M	1120	0.5	1998-3500M,≥30	贴片	15*10*7
YML4000-5M	4000	1.5	4500-8000M,≥35	金丝键合	12*8*3

▶ 高通滤波器

产品型号	截止频率(MHz)	通带损耗(dB)	阻带抑制(dB)	输入输出端口	结构尺寸(mm)
YMH2-5C1BS	2~50	1	1M,≥70	SMA-K	40.4*12*10
YMH7-5D2S	7~100	1	3.9M,≥40	SMA-J/K	30*12*8
YMH14-5D2S	14~100	1	7.2M,≥40	SMA-J/K	30*12*8
YMH20-5C1BS	20~200	1	10M,≥70	SMA-K	40.4*12*10
YMH30-1000-7DH	30~1000	1	DC-10M,≥55	0.5 Pin	20*12*8
YMH42-5D2S	42~400	1	25M,≥40	SMA-J/K	30*12*8
YMH70-3000-7CM	70~3000	1	50M,≥30	0.4 Pin	35*9*8
YMH100-5D2S	100~1000	1	54M,≥40	SMA-J/K	30*12*8
YMH300-6000-5R3CS	300~6000	1.5	200M,≥40	SMA-K	29*12*7
YMH400-6000-6R3CC	400~6000	1.5	300M,≥60	0.8 Pin	30*12*7
YMH710-6M9	710~3000	1	650M,≥30	0.4 Pin	35*9*8

产品型号	截止频率(MHz)	通带损耗(dB)	阻带抑制(dB)	输入输出端口	结构尺寸(mm)
YMH880-1600-7DHF	880~1600	1.2	550-750M,≥40	0.5 Pin	20*12*7
YMH960-6000-6W3S	960~6000	1	870M,≥40	SMA-K	35*12*8
YMH1000-4000-7R3CC	1000~4000	1	900M,≥30	0.5 Pin	30*12*7
YMH1500-8000-6C1BS	1500~8000	1	1250M,≥40	SMA-K	40.4*12*10
YMH1600-2700-6R3CCS	1600~2700	1.5	848-895M,≥80	SMA-K	30*12*7
YMH2000-6000-4M	2000~6000	2.2	1800M,≥20	0.4 Pin	20*9.5*6.2
YMH2000-8000-20C	2000~8000	1.2	1800M,≥40	0.4 Pin	20*10*6
YMH2000-18000-5C	2000~18000	1.5	1800M,≥40	0.4 Pin	15*10*6
YMH2200-6D2F	2200~6000	1	1900M,≥40	0.5 Pin	30*12*8
YMH2400-6R3CCS	2400~10000	1	1610M,≥30	SMA-K	30*12*7
YMH2500-6000-6R3CCS	2500~6000	1.5	2100M,≥60	SMA-K	30*12*7
YMH2700-6200-5QHF	2700~6200	2	2500M,≥30	0.5 Pin	25*12*7
YMH4700-7300-6R4CCS	4700~7300	1.5	2400M,≥70	SMA-K	38*12*7
YMH5000-18000-20C	5000~18000	1	4000M,≥55	0.4 Pin	20*10*6
YMH6000-18000-5Q2F	6000~18000	2	5000M,≥40	0.4 Pin	30*10*7
YMH6000D-18000-9C	6000~18000	2	4500M,≥60	0.4 Pin	15*10*6
YMHS1.5-3M	1.5~30	1.8	1M,≥20	贴片	14*9*4.4
YMHS5.5-3M	5.5~30	1.8	3.75M,≥20	贴片	14*9*4.4
YMHS13.5-3M	13.5~60	1.8	9M,≥20	贴片	14*9*4.4
YMHS17.5-3M	17.5~60	1.8	11.5M,≥20	贴片	14*9*4.4
YMHS21.5-3M	21.5~60	1.8	15M,≥20	贴片	14*9*4.4
YMHS380-9M	380~3200	1	DC-200M,≥40	金丝键合	8*5*3.6
YMH2000-6000-3M	2000~6000	2	1800M,≥30	金丝键合	10*8*3
YMHS2000C-9M	2000~18000	2	DC-1500M,≥45	金丝键合	8*5*3.6
YMHS2000-18000-9M	2000~18000	3	1800M,≥40	金丝键合	15*10*4.5
YMH2700A-6200-4M	2700~6200	1.8	2100-2300M,≥45	金丝键合	10*8*3
YMH2800-4M	2800~18000	2.5	DC-2600M,≥40	金丝键合	8*5*3.6
YMHS3000-4M	3000~17000	2.5	DC-2700M,≥35	金丝键合	8*5*3.6

▶ 带阻滤波器

产品型号	通带频率(MHz)	通带损耗(dB)	阻带抑制(dB)	输入输出端口	结构尺寸(mm)
YMR28.5-23-3DH	DC~17, 40~200	1.5	27M,≥55	0.5 Pin	20*12*8
YMR40-5-7C1BS	DC~32.5, 47.5~200	2	37.5-42.5M,≥50	SMA-K	40.4*12*10
YMR85-10-6R3CCS	DC~65, 105~1000	1	80-90M,≥50	SMA-K	30*12*7
YMR95-30-3C1AS	20~60, 150~1000	1.5	80-110M,≥20	SMA-K	30*12*10

产品型号	通带频率（MHz）	通带损耗（dB）	阻带抑制（dB）	输入输出端口	结构尺寸(mm)
YMR325-150-7R3CCS	30~200, 500~1000	1.5	250-400M,≥60	SMA-K	30*12*7
YMR420-20-4R3CP	DC~370, 450~2700	3.5	410-430M,≥30	0.8 Pin	30*12*7
YMR580-20-3C1AS	20~490, 670~3000	1.5	570-590M,≥20	SMA-K	30*12*10
YMR895-150-7D2SJ	DC~770, 1020~2230	2	820-970M,≥40	SMA-K/J	30*12*8
YMR910-100-8M9	DC~725, 1125~3000	1	860-960M,≥60	0.4 Pin	35*9*8
YMRS1130-60-3M	1018~1042	1	1110-1160M,≥20	贴片	10*8*4
YMR1212.5-115-5D2SJ	DC~1055, 1370~3000	2	1155-1270M,≥40	SMA-K/J	30*12*8
YMR1450-100-5C	800~1200, 1700~2000	1.2	1400-1500M,≥35	0.5 Pin	20*10*6
YMR1590-100-7D2SJ	DC~1340, 1840~3900	2	1540-1640M,≥40	SMA-K/J	30*12*8
YMR1635-230-5D1F	1350~1470, 1800~1850	3.5	1520-1750M,≥24	0.5 Pin	25*12*7
YMR1750-1900-5C1AS	20~600, 3000~5000	1.5	800-2700M,≥20	SMA-K	30*12*10
YMR1950-60-5M9	DC~1650, 2300~5000	1	1920-1980M,≥60	0.4 Pin	35*9*8
YMR1987.5-365-5C	100~1700, 2300~6000	3	1805-2170M,≥30	0.8 Pin	30*12*7
YMR2000-400-5CS	DC~1550, 2550~6000	1.5	1800-2200M,≥50	SMA-K	30*12*7
YMR2050-300-6C1BS	DC~1600, 2600~5000	1.6	1900-2200M,≥60	SMA-K	40.4*12*10
YMR2200-1000-5R3CC	DC~1500, 3100~4000	1.5	1700-2700M,≥25	0.5 Pin	30*12*7
YMR2250-100-5D1F	2000~2040, 2500~6000	1.5	2200-2300M,≥30	0.5 Pin	25*12*7
YMR2400-200-5R3CCS	DC~1900, 2800~6000	1.5	2300-2500M,≥47	SMA-K	30*12*7
YMR2600-200-5C1BS	DC~1900, 3500~5000	1	2500-2700M,≥60	SMA-K	40.4*12*10
YMR2610-160-3C	2000~2420, 2800~6000	2	2530-2690M,≥18	0.4 Pin	18*10*4
YMR3600-400-5C1BS	DC~2600, 5000~7000	1	3400-3800M,≥60	SMA-K	40.4*12*10
YMR3800-200-5D1F	2000~3500, 4100~6000	1.5	3700-3900M,≥30	0.5 Pin	25*12*7
YMR4300A-40-3M	DC~3680, 4980~18000	1.5	4280-4320M,≥35	金丝键合	10*8*3.5
YMR6300A-600-9C	2000~5500, 7100~18000	2.5	6000-6600M,≥35	0.4 Pin	25*10*6

生产车间（LTCC）

合肥云之微电子有限公司于2014年投资组建了一条现代化的LTCC生产线。主要设备包括打孔机、填孔机、印刷机、叠片机、切割机、烧结炉等。

依托这条高精度现代化的LTCC生产线，云之微电子有限公司对部分滤波器做了优化升级。此后的滤波器产品体积比传统滤波器明显减小，适用性也更加广泛。









制造部









调试部



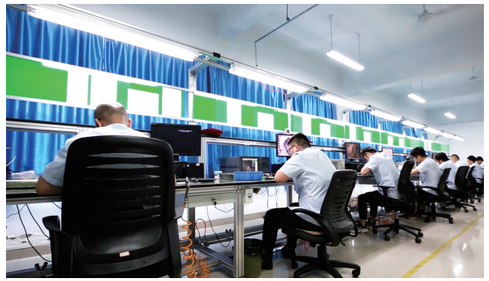

自合肥云之微电子有限公司成立以来，根据客户的各种解决方案，我们由技术精湛的工程师组成的研发团队本着以客户为核心，务实的理念与客户合作，设计了数千种射频/微波组件，满足客户的需求。我们的团队始终及时响应客户的需求，并根据项目需求提出优化的解决方案。云之微提供的射频无源器件不仅工艺精湛，技术精密，而且性能稳定，使用寿命长，适用于不同应用的客户。